AMS
Automatic Motion System

2025-01-19

FDA-PK/KW/RV/FDR

FDA-导轨

- 客户选择滚轮敬请注意以下内容
- 滚轮数量
- 精密度
- 额定寿命
- 公称型号的构成
- 基本额定负荷及力矩
- 直线导轨安装偏心力
- AMS ®FDA 滚轮直线导轨

点击这里，您可以查看我们公司网站上的许多产品。
WWW.AMS88.COM

FDA-PK-G3 系列直线导轨

相关产品最高速度为12M/sec
重量为普通直线轨道1/4轻，
无生锈现象，无需注油即可使用。
噪音很小，58dB。

FDA-PK-G3 产品具有非常独特的功能。
导轨由铝合金材料制成，表面经过陶瓷处理，表面硬度可达到约 HRC 54。
因此，与由高密度工程塑料材料制成的滚轮配合使用时，导轨几乎不会磨损，可以长时间持续使用。

产品支持高速运行，无需注油，并且运行时噪音极低。
滚轮由特殊高密度工程塑料制成，具有优异的耐磨性能，与普通工程塑料截然不同。

使用条件与环境:
FDA-PK-G3 在各种工作环境中都能展现卓越的性能。
即使在灰尘较多的工厂环境中，也能保持稳定运行，其陶瓷涂层表面可最大限度减少灰尘和污垢的附着，从而便于维护。
在潮湿和有水的环境中，导轨也不会生锈，因此非常适用于食品加工设备或潮湿仓库等场景。
尤其是在需要高速移动的设备中，FDA-PK-G3 以低噪音和顺畅的运行性能满足了用户的需求。
此外，该产品还设计用于在高温或低温环境中稳定工作。
例如，它可以在靠近高温制造工艺的区域或低温存储设施中使用，性能依然保持稳定。

该产品特别适用于各种自动化生产线以及需要长时间重复运行的设备。
同时，其表面硬度高，能够有效抵抗外部冲击，且在有震动的环境中仍能保持稳定性。
FDA-PK-G3 在医疗设备生产线、物流输送系统以及高精度重复操作环境中，表现尤为出色。

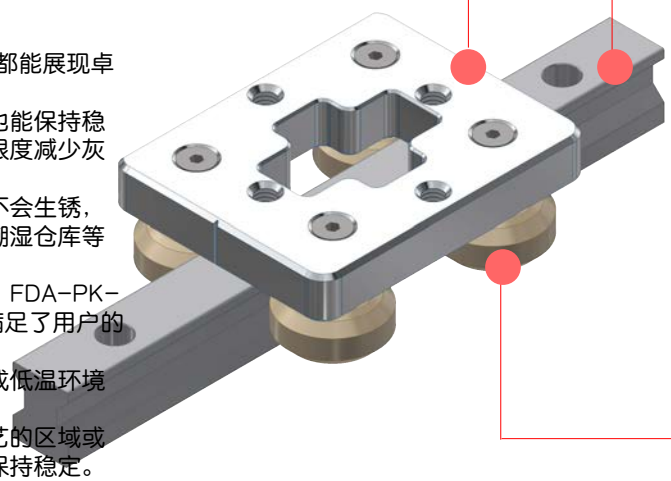

滑块材质为铝合金材质，表面经过阳极氧化处理，不会生锈。

导轨是铝合金材质
表面经过陶瓷处理，表面硬度HRC52以上可半永久使用。

滚轮材质是一种特殊的德国工程塑料，具有良好的耐磨性，在一般条件下耐久性可达30000KM。

FDA-PK-G8 系列直线导轨

相关产品最高速度为12M/sec
材质是轴承钢,铁轨强度为
HRC62,可以半永久性使用。

强度高的直线滚轮导轨。

请参考本目录第21页。

滑块基本材质为碳钢/G8材质,表面硬镀
镍铬制成,可根据顾客要求用各种
材质制作。

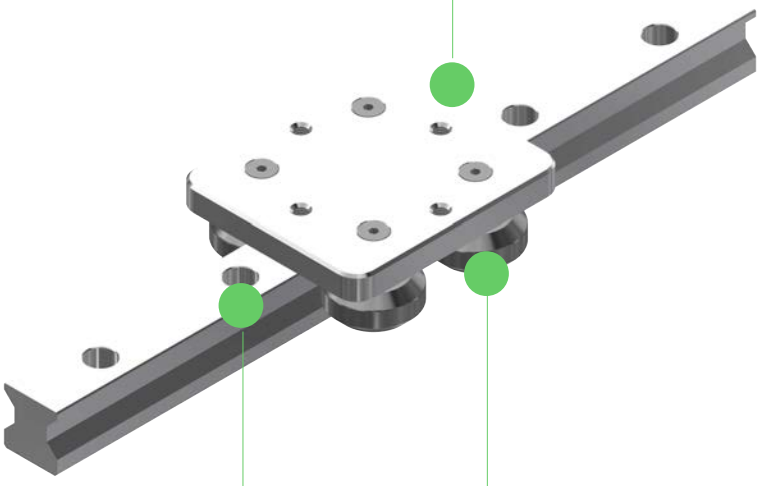

直线导轨由轴承钢材质制
成，滚轮接触部分的硬度为
HRC62，可半永久性使用。
一般标准级没有进行表面处
理,根据顾客的要求,可以进行
硬铬(C/N)，半永久性无锈
蚀的SMSC表面处理(S)。

用于FDA-PK-G8的AMS滚轮由高
品质的SUJ2材料制成，
经过HRC62高硬度热处理和精密研
磨工艺加工而成。
该产品具有卓越的耐久性，根据使
用条件，可实现接近永久的使用，
是一款兼具强大性能和稳定性的高
性能产品。

自动化设备专用线性导轨，FDA-PK！

AMS®FDA PK-型直线导轨

FDA-PK-G8 是 AMS 公司推出的一款拥有强大强度的滚轮直线导轨。
所有由碳钢制成的部件均以最高精度标准制造，并通过热处理工艺将强度和耐久性发挥到极致。
导轨的滚轮接触面经过超精密研磨处理，而滚轮也采用了超精密加工技术，确保了完美的平滑度和均匀的摩擦特性。
铝制导轨表面经过特殊处理，其表面硬度达到 HRC 54。
这种处理显著提高了抗磨损性能，并将高速运行中可能出现的表面损伤降到最低。

虽然铝材的内部强度通常不及碳钢，这是其固有的材料特性，
但 FDA-PK-G8 导轨经过 1.5~3mm 深度的 HRC 60 高硬度热处理，
在抗冲击性能方面表现出色，并能在高速重复作业环境中提供稳定的性能。

这种材料组合在需要承受冲击的设备或高速运行的工作环境中非常合理。
滚轮直线导轨不仅具备出色的耐用性和稳定性，而且由于滚轮与导轨之间的接触面积较大，其负载分布效果被大幅优化。
此外，其卓越的抗磨损性能能够延长维护周期，从而提高成本效益。

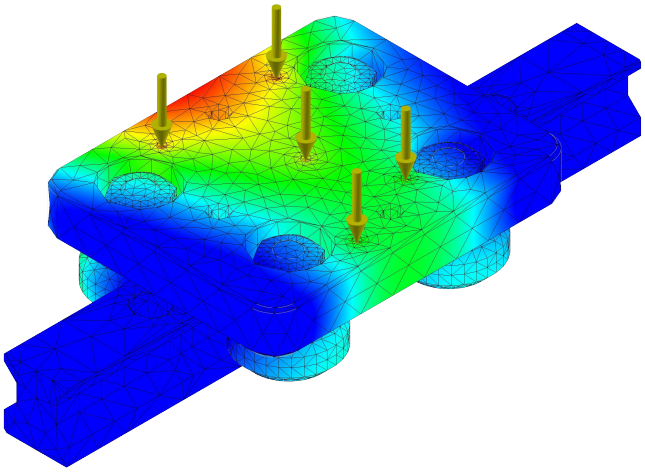

一般情况下，工程师可能认为滚轮导轨的精度低于滚珠直线导轨且价格更便宜，
但实际上滚轮导轨具有与滚珠直线导轨完全不同的特点和优势。
除了高速运行、恶劣环境适应、低噪音和免润滑等突出特点外，它还具备优秀的减震效果，
可在需要高精度的工作环境中保持稳定表现。
特别是 FDA-PK-G8，采用了特殊设计的滚轮和导轨结构，有效防止污染物堆积，
即使长时间使用也几乎不会出现性能下降的问题。

适用领域:
FDA-PK-G8 滚轮直线导轨可应用于多种工业领域:

自动化设备: 需要高速移动和重复操作的自动化生产线。
包装机械: 对防尘和耐污染性能有严格要求的环境。
食品加工设备: 适用于需要免润滑和低噪音的工艺。
半导体设备: 要求同时具备精度和耐用性的高速运行系统。
物流和输送系统: 需要承受高负载并持续运行的环境。
机床设备: 对抗冲击和精密研磨特性要求高的高速设备。
FDA-PK-G8 是一款为高速、高强度和高耐久性工作环境设计的创新产品，在这些领域中能够发挥最佳性能。

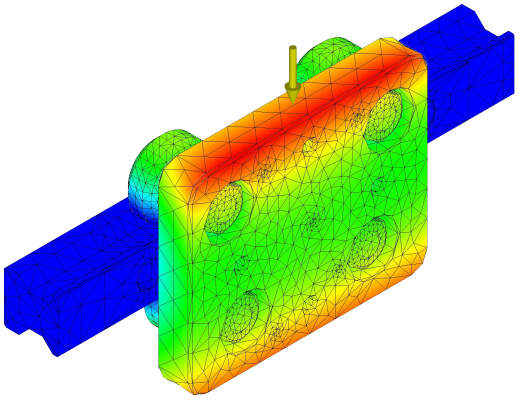

自动化设备专用线性导轨，FDA PK！

AMS®FDA PK–型直线导轨

精密度

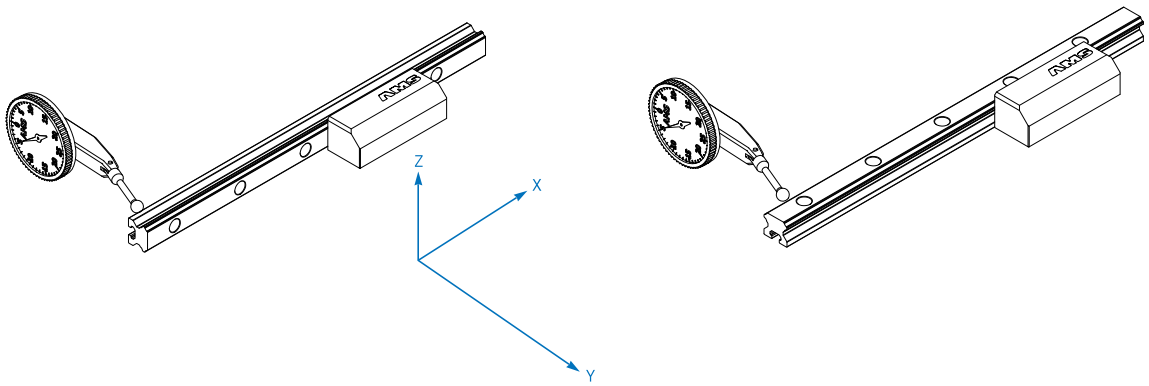

图片 1．测量方法

注意）AMS 产品 AHG产品的一般公差，
如需更精密的产品，请咨询负责人

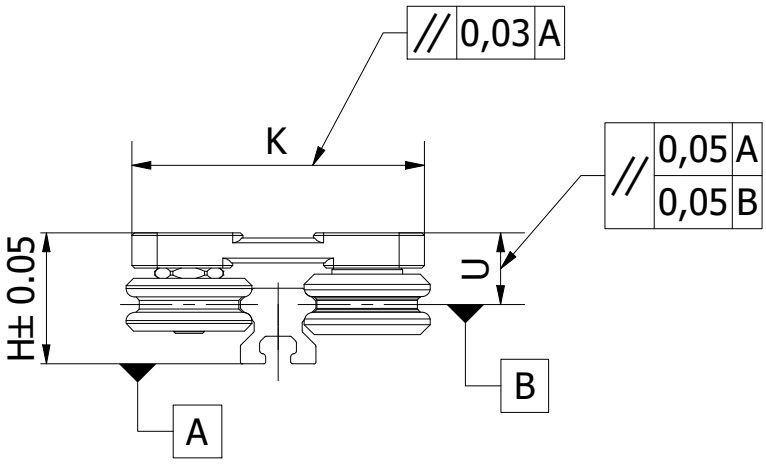

图片2．精度

AHG-G8 系列 快静直线导轨（专利申请中）

如果需要相关产品资料，请申请"直线导轨linear_24-01-01"资料。

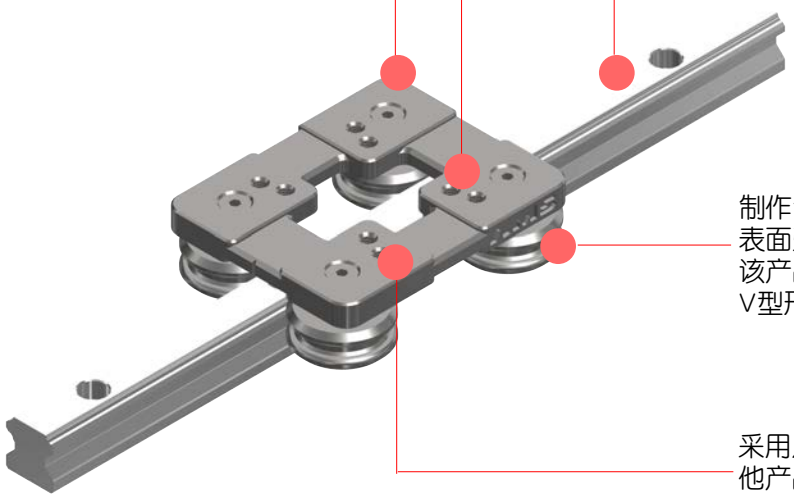

滑块精密铸造，材质是不生锈的，没有磁性的SUS304材质。

导轨采用碳钢材质制成，根据顾客要求也可进行SMSC、Ni、Zn表面处理。

与市面上的直线轨道上的滑块安装孔相同，可以互换。

制作专用滚轮，具有高强度表面强度大于HRC40。该产品可以兼容R型、V型形状的直线轨道。

采用几何学设计结构，将其他产品放置在滑块上部时，所有力量可集中到有滚轮的4处位置。

- 可以高速行驶。 12M/sec
- 噪音小。
- 无需注入油即可使用。
- 可用于洁净室、真空室环境。
- 也可在粉尘较多的地方使用。

- 高速行驶
- 安静进行
- 无加油

FDA-PK/RV-G8 滚轮导轨系列

FDA-RV标准导轨分为铝合金、普通钢和不锈钢三种材质，标记法为G3、G8、G1。
每种材质的使用环境不同，价格也不同。客户应根据自己实际使用工况，参考样本后选择对应的材质。

FDA-RV滑块基本采用铝合金材质，不锈钢、普通钢等3种材质。

在导轨的选择上，在低/高温的情况下使用时要特别注意。 特别是为了高强度和100%永久性防锈,最好使用表面经过SMSC处理的导轨。

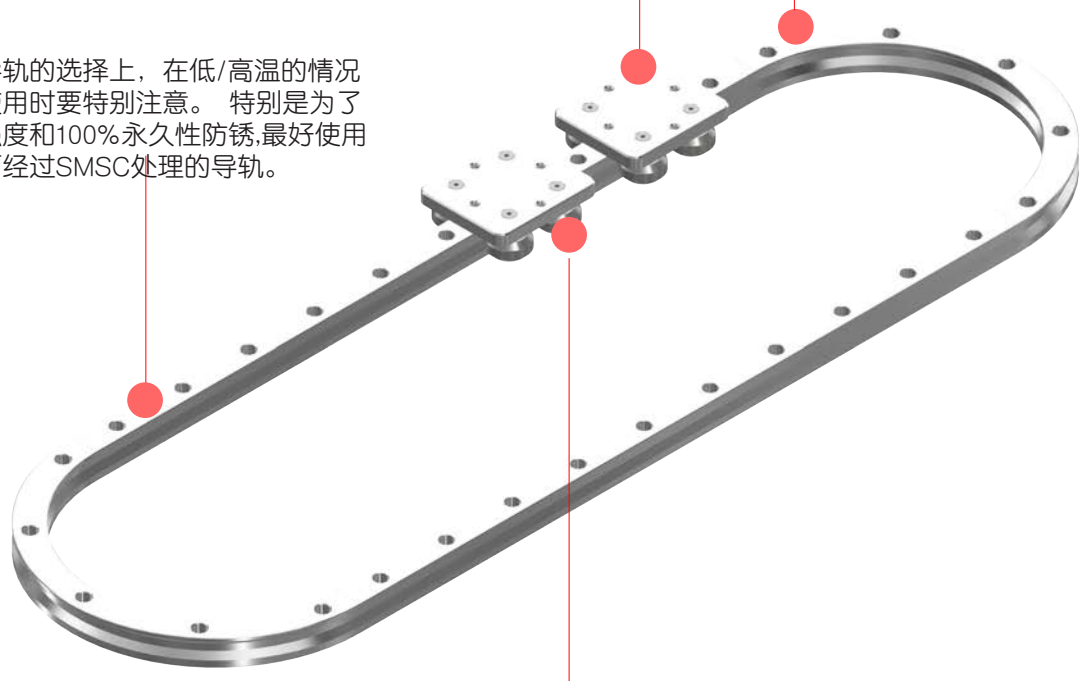

对于与FDA-RV一起使用的滚轮材质，可以根据使用环境选择，基本材质由G3、G1、G8材质组成。
特别是在高温低温的情况下，会使用特殊材质的轴承。

FDV-PK/RV-G8 滚轮导轨

导轨形状是德国企业常用的v型形状，其特点是具有理论技术，可在粉尘多的异物条件下自动排放。
根据顾客的要求，作为表面处理，可以消除生锈的问题。

FDV-RV导轨由不锈钢、碳钢材质制成,不锈钢材质要求高表面强度时也可以应对。

FDV-RV滚轮的基本材质是碳钢材质,根据顾客的要求,不锈钢材质也可以供应。

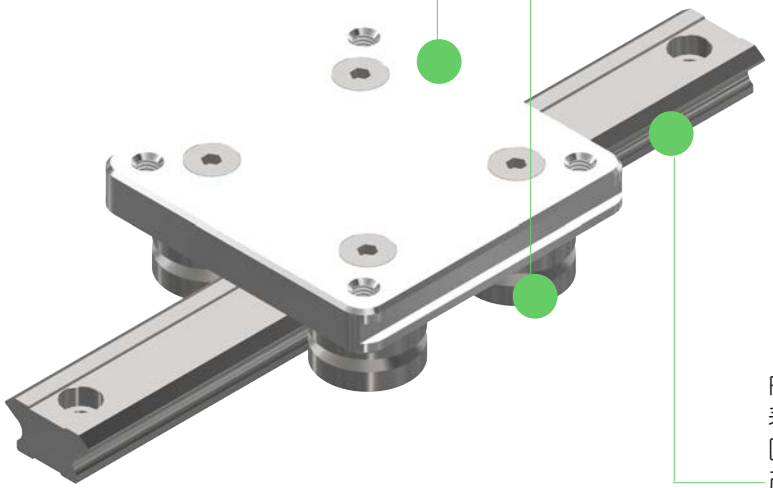

FDV-RV导轨为高碳钢材，表面硬度高于HRC56。 与德国"H"公司相同尺寸可互换的产品。
高速行驶时也可以在噪音小、异物多的地方使用的产品。

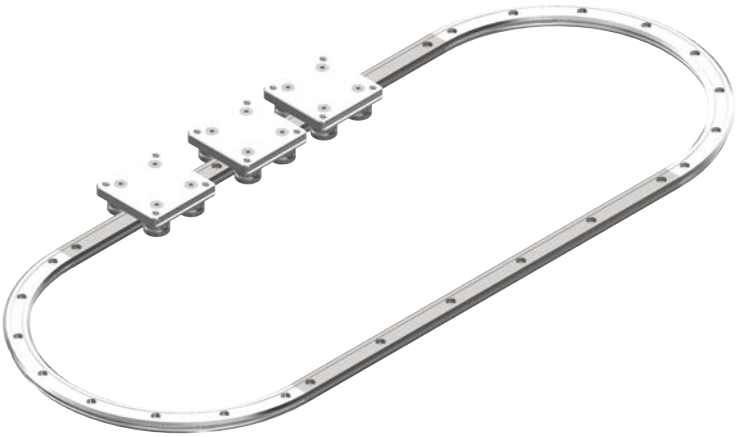

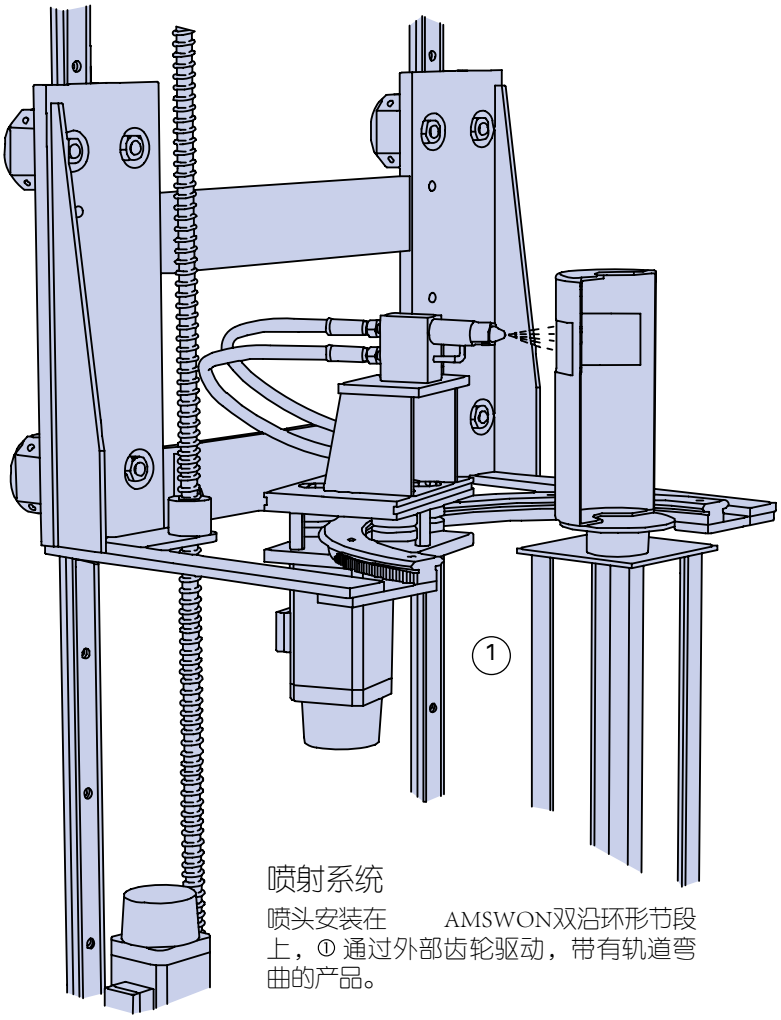

喷射系统

喷头安装在 AMSWON双沿环形节段上，① 通过外部齿轮驱动，带有轨道弯曲的产品。

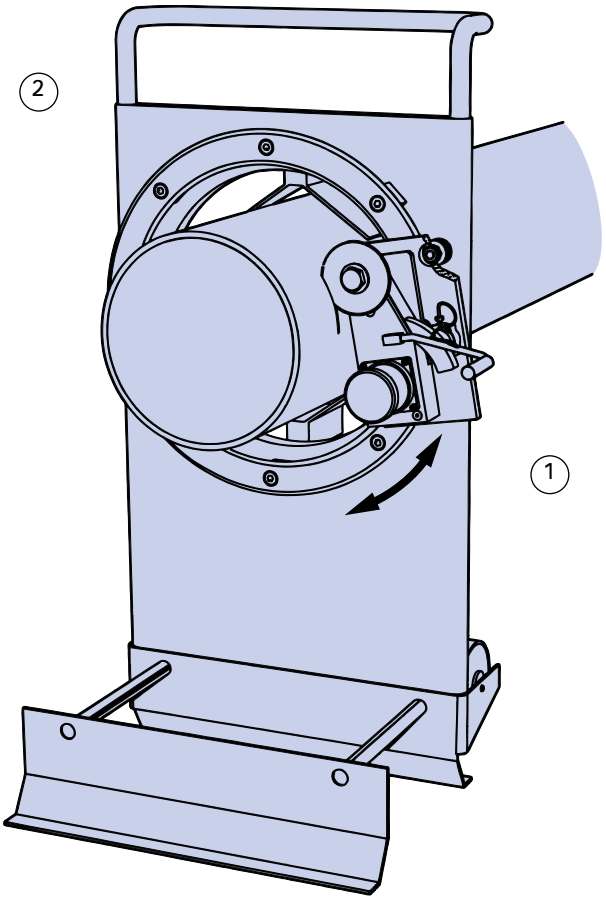

长管的移动锯

安装在承载滑座上的电机和锯片组件① 可沿 AMSWON 双沿环形滑道 360° 手动操作 ②以锯切管。

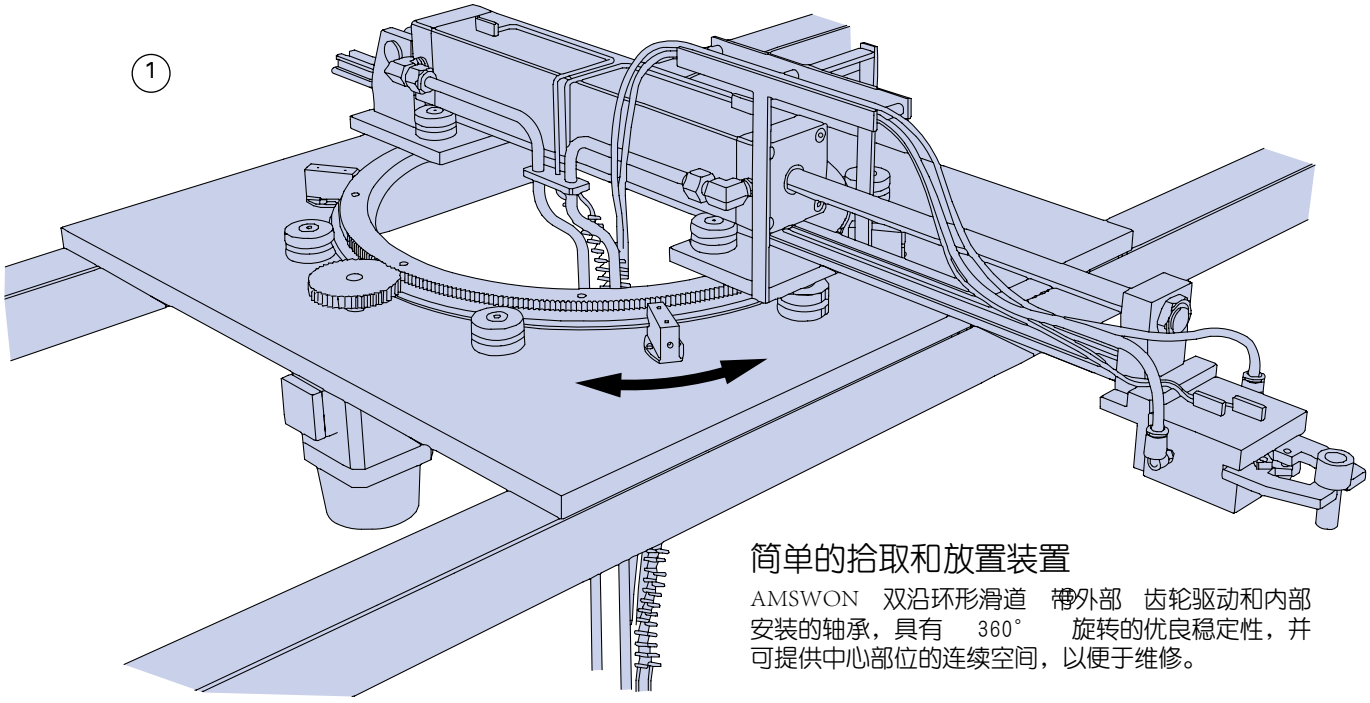

简单的拾取和放置装置

AMSWON 双沿环形滑道 带外部 齿轮驱动和内部安装的轴承，具有 360° 旋转的优良稳定性，并可提供中心部位的连续空间，以便于维修。

三轴式装配机器人　　①
带齿轮驱动装置的 AMS(亚母斯）环形盘　可为安装机器人提供一个理想的平台。带有 AMS(亚母斯）　轴承的大直径环形盘可给予圆周稳定的支撑，确保高稳定性和无摩擦运动。

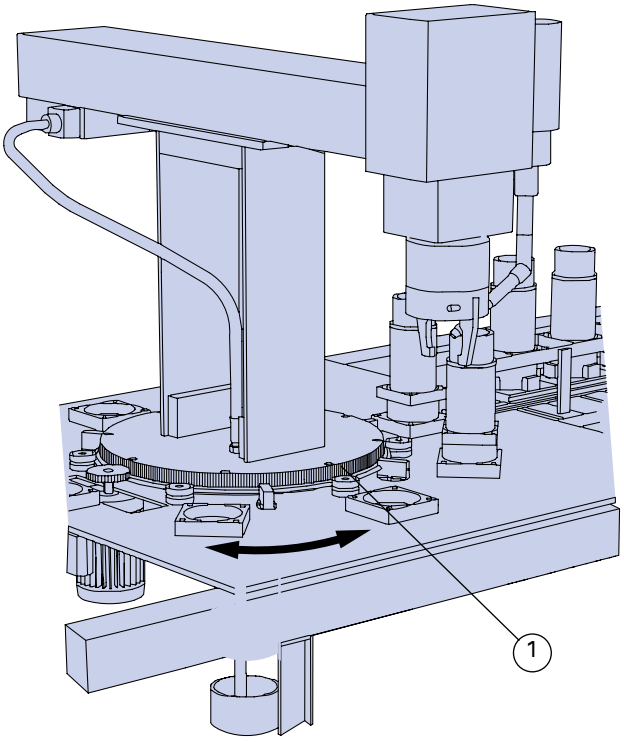

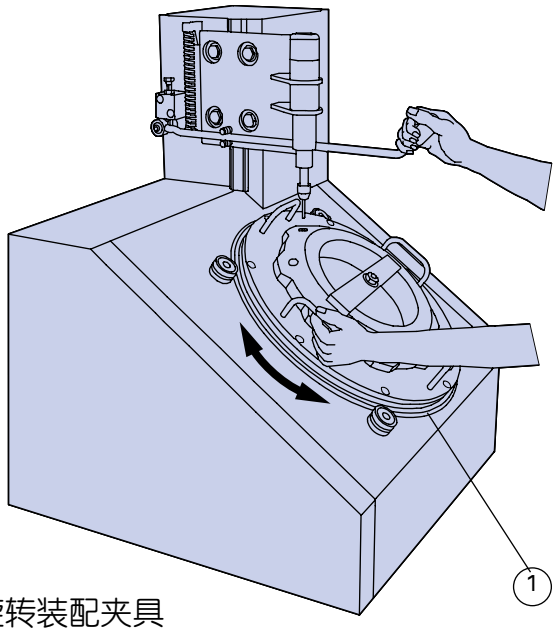

旋转装配夹具

AMS(亚母斯）　环形盘　提供了用于安装组件的大幅区域。精磨表面可确保精度，V形的内侧未硬化区域允许根据需要钻取工装孔。

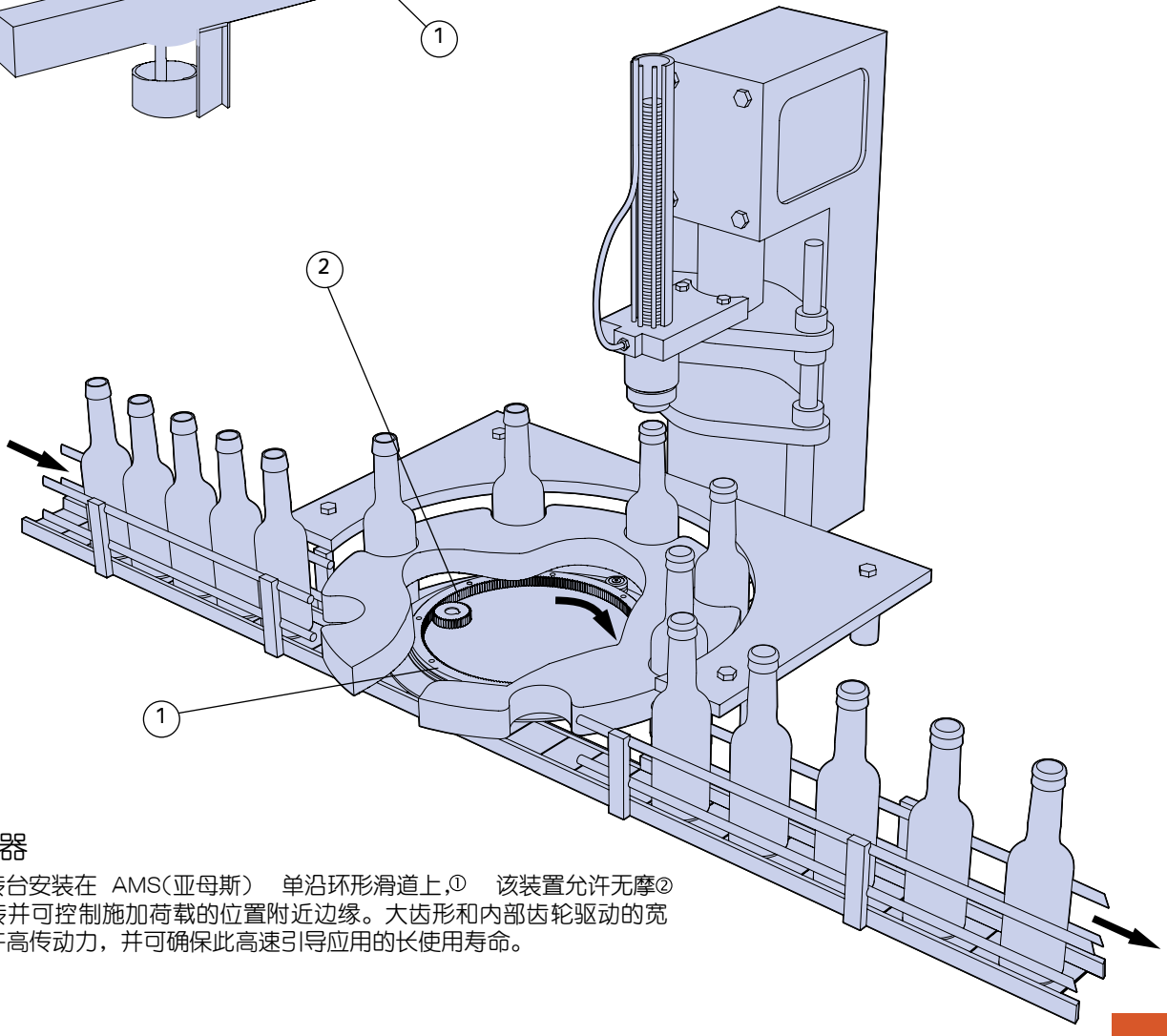

加盖器

瓶旋转台安装在 AMS(亚母斯）　单沿环形滑道上,①　该装置允许无摩②擦旋转并可控制施加荷载的位置附近边缘。大齿形和内部齿轮驱动的宽度允许高传动力，并可确保此高速引导应用的长使用寿命。

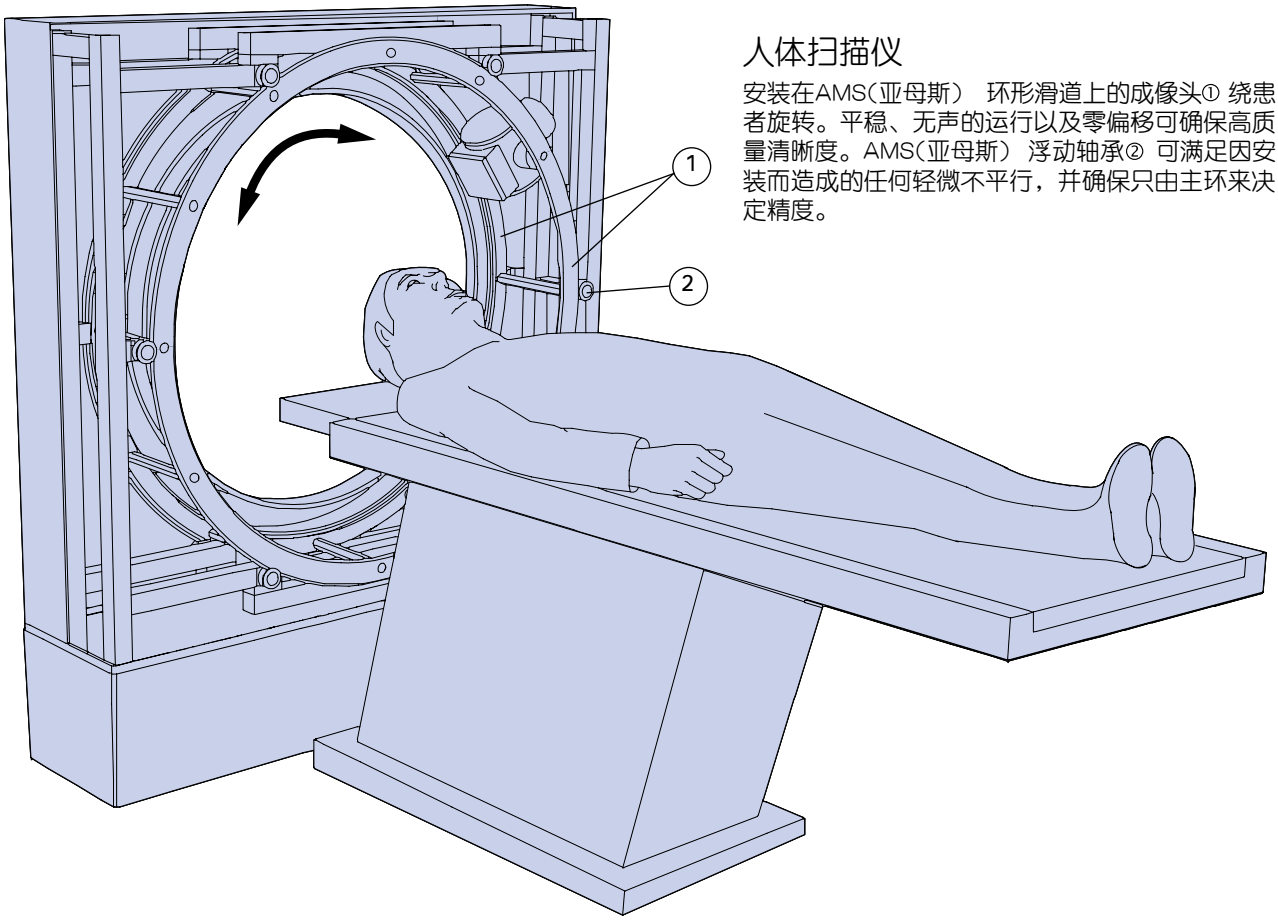

人体扫描仪

安装在AMS(亚母斯） 环形滑道上的成像头① 绕患者旋转。平稳、无声的运行以及零偏移可确保高质量清晰度。AMS(亚母斯） 浮动轴承② 可满足因安装而造成的任何轻微不平行，并确保只由主环来决定精度。

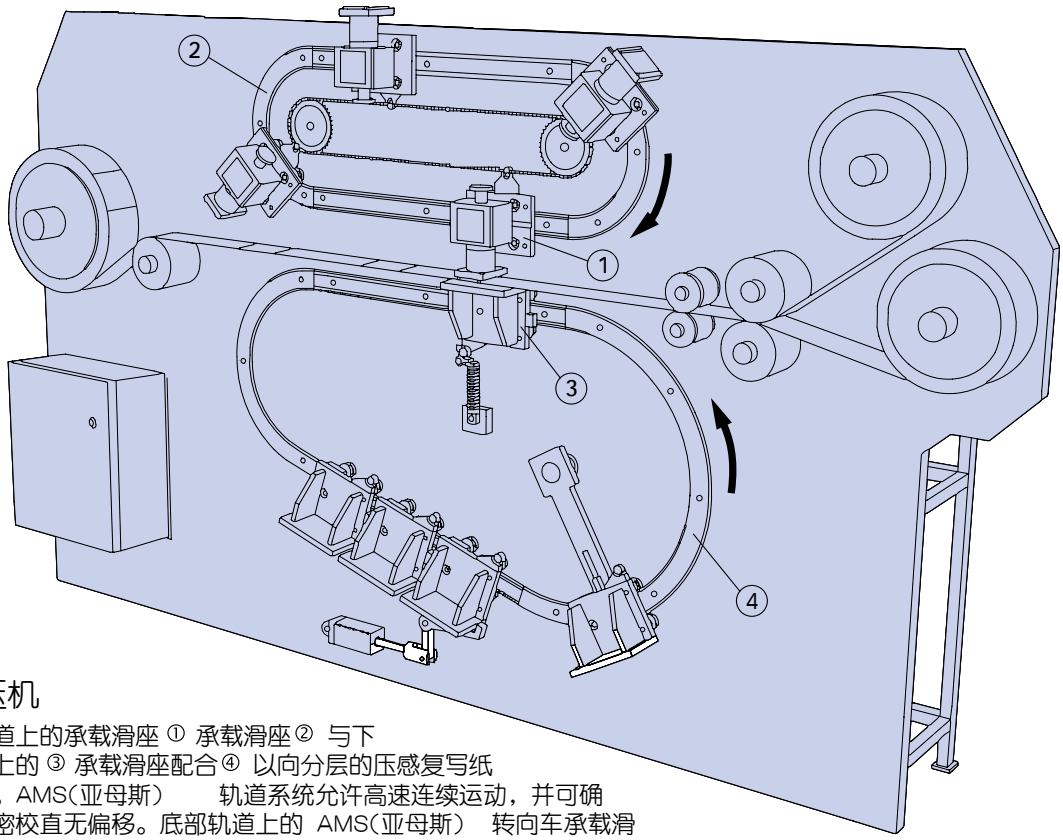

层压机

上轨道上的承载滑座 ① 承载滑座② 与下轨道上的 ③ 承载滑座配合④ 以向分层的压感复写纸加压。AMS(亚母斯） 轨道系统允许高速连续运动，并可确保精密校直无偏移。底部轨道上的 AMS(亚母斯） 转向车承载滑座，可在不同半径的轨道系统节段之间平稳过渡。

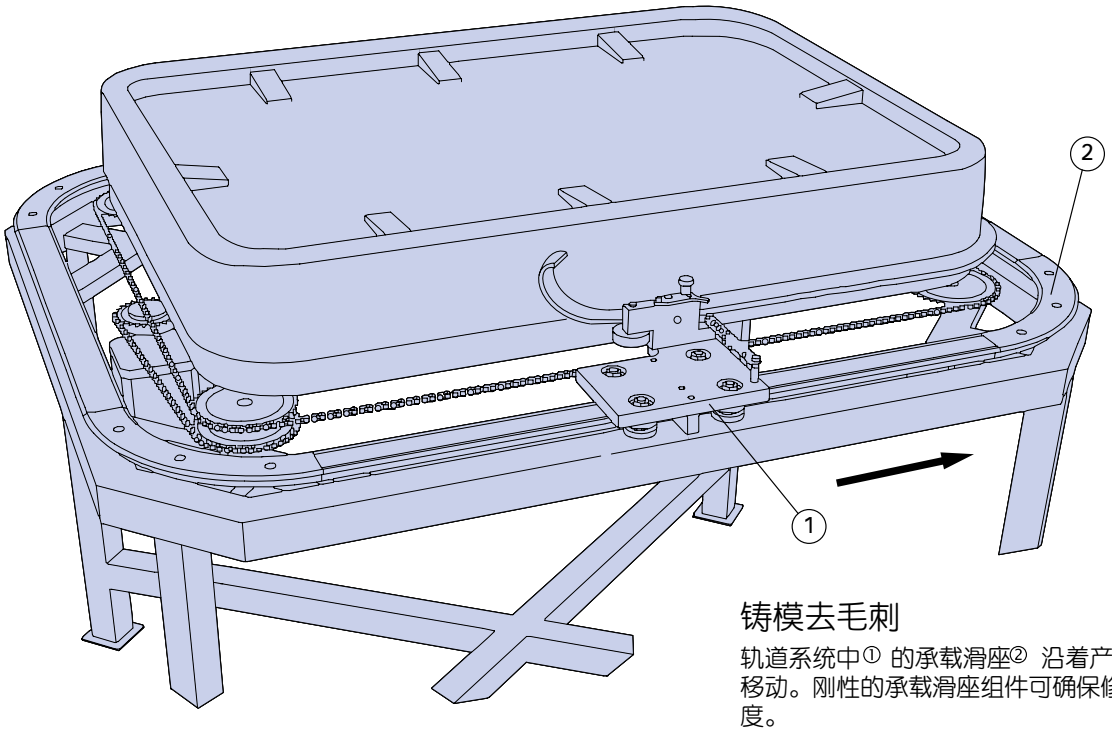

铸模去毛刺

轨道系统中① 的承载滑座② 沿着产品的轮廓精确移动。刚性的承载滑座组件可确保修边的高光洁度。

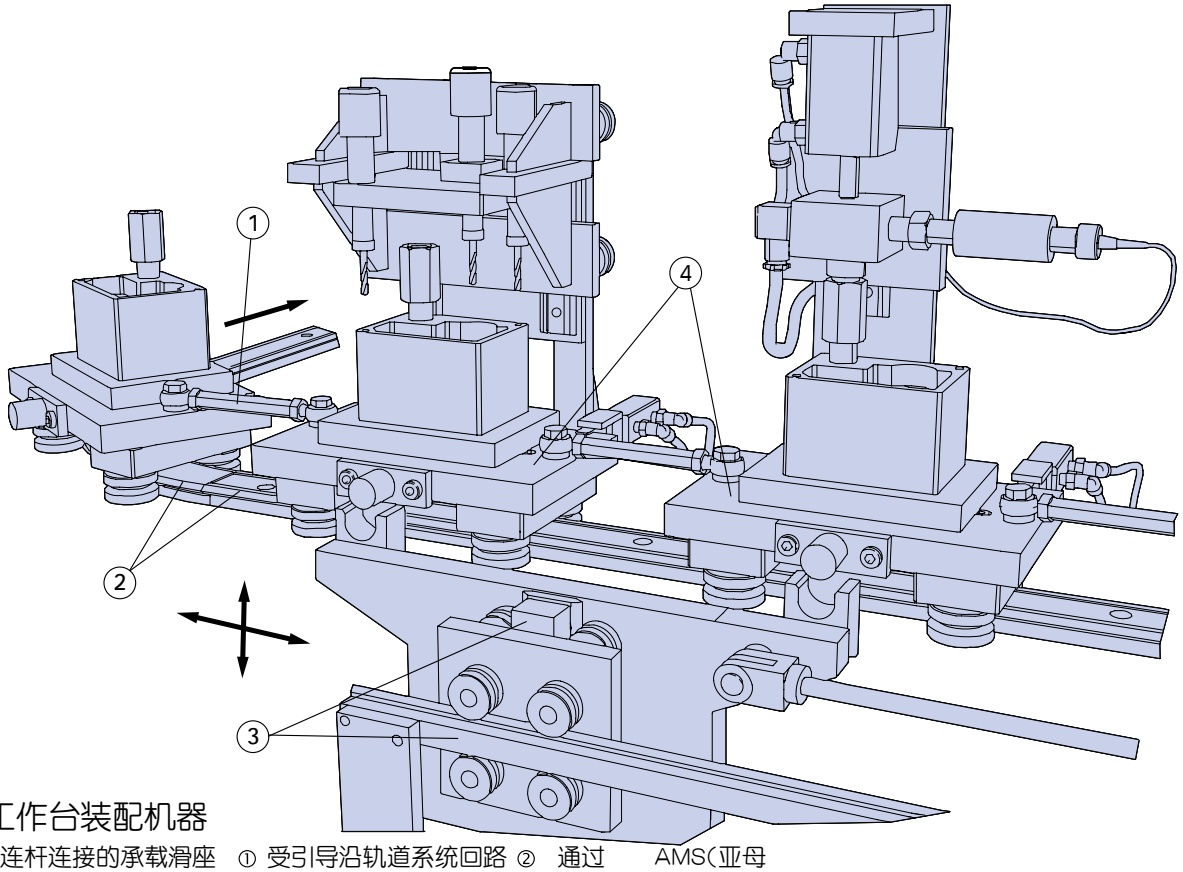

多工作台装配机器

通过连杆连接的承载滑座 ① 受引导沿轨道系统回路 ② 通过 AMS(亚母斯） FDV 直滑道操作的步进梁系统运动 ③ .。无偏移和精确定位特性可确保在每个工作台处实现高精度的作业。转向车承载滑座 ④ 提供了用于安装组件的大型平台。

纸箱成型和填充生产线

AMS(亚母斯)轨道系统①可提供简单的工作台至工作台的运送方式。承载滑座 ② 被交替驱动， 通过相对另一个链轮向前驱动一 链轮，个即可实现快速切换不同的规格。亚母斯 系统的无偏移 特性可确保纸箱在直立、填充 封口操和作期间获得刚性支撑。

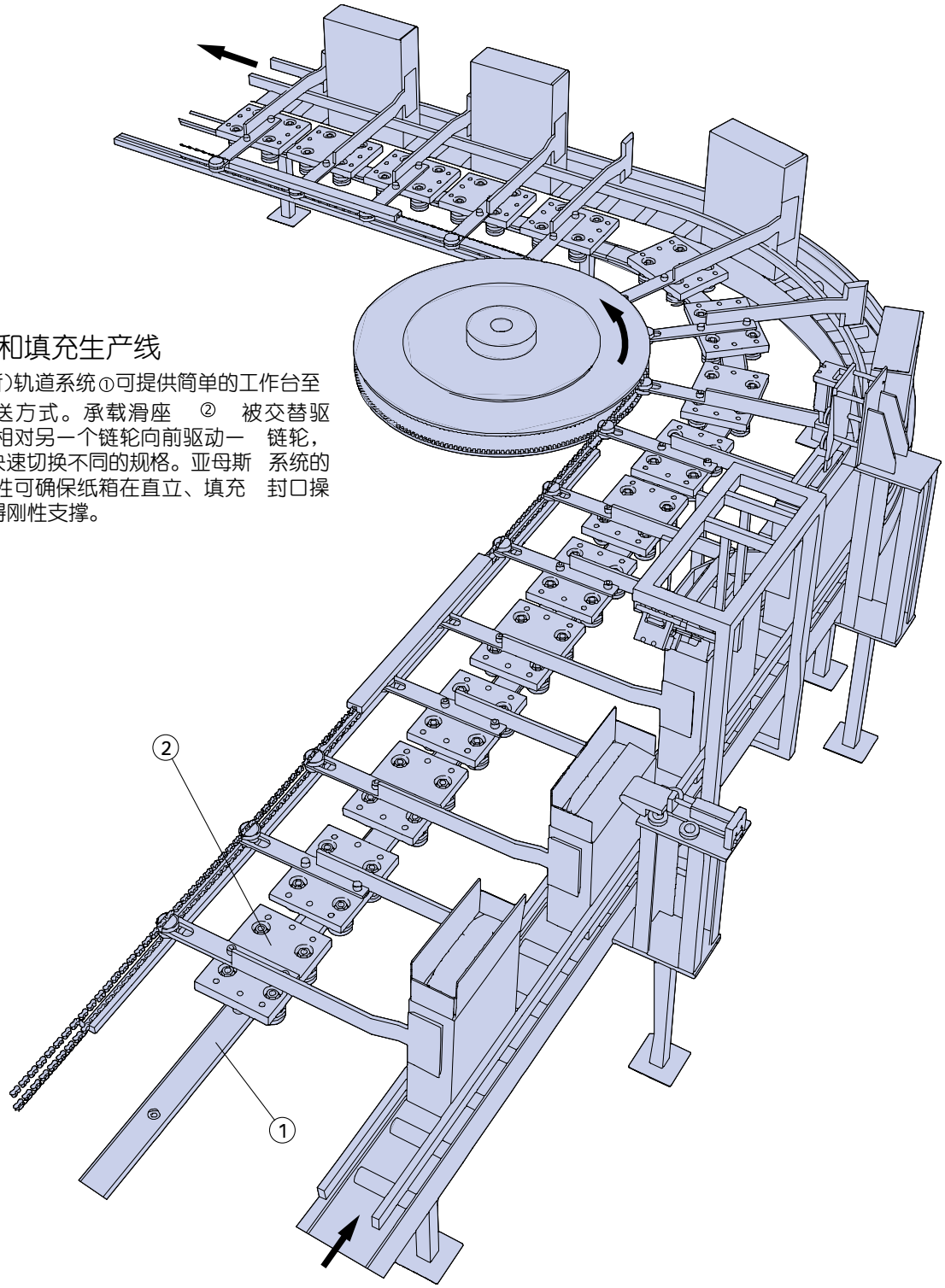

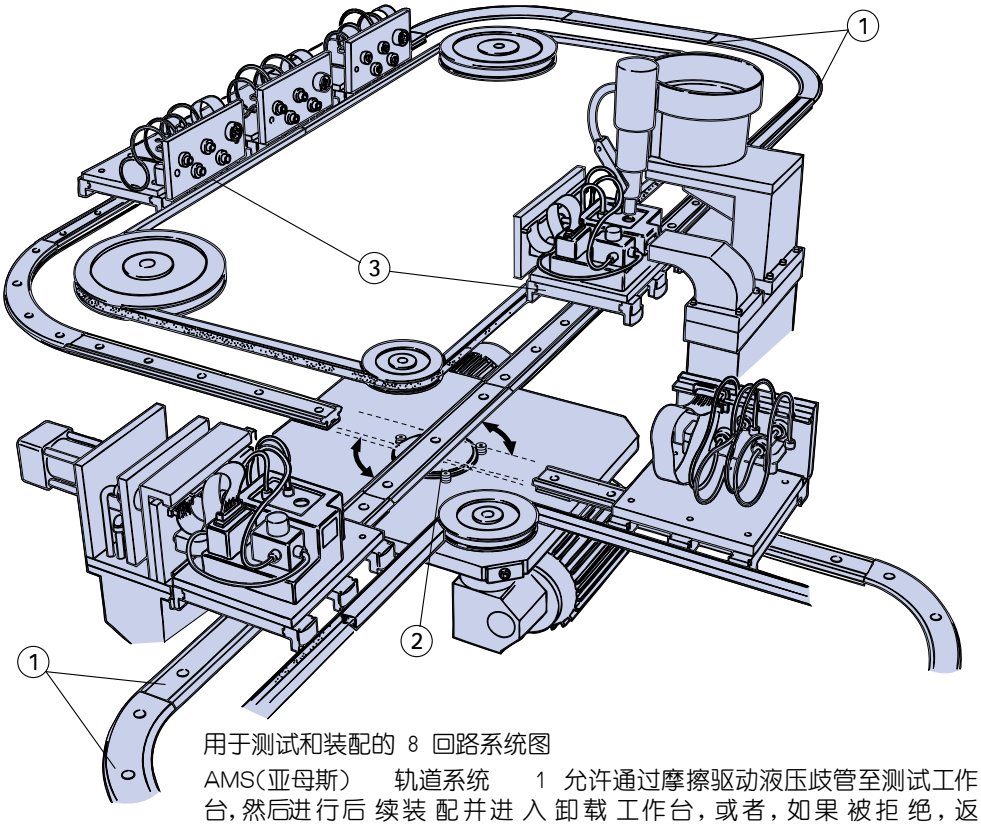

用于测试和装配的 8 回路系统图

AMS(亚母斯)　轨道系统　1 允许通过摩擦驱动液压歧管至测试工作台，然后进行后续装配并进入卸载工作台，或者，如果被拒绝，返回到加载工作台。AMS(亚母斯)　系统这种独特的功能可让承载滑座从一条滑道移动到另一条滑道，　允许使用　AMS（亚母斯）环形盘在交叉枢纽处设计转盘提供2旋转运动。　转向车承载滑座 3 允许横穿 S 形弯道。

光学镜头组件

机器包含标准AMS(亚母斯)FDV　完整从动轨道系统，请参见此系列的单独目录。另请参见。

通过　拾取和　放　置装置　加载到安装　在　AMS(亚母斯)　承载滑座上的夹具上的镜头1　。通过紫外光灯箱前，在镜头之间敷贴一层光学粘合剂以激活硬化剂。工作台处需要精确定位承载滑座，这需要通过　AMS(亚母斯)承载滑座锁定系统实现2　。

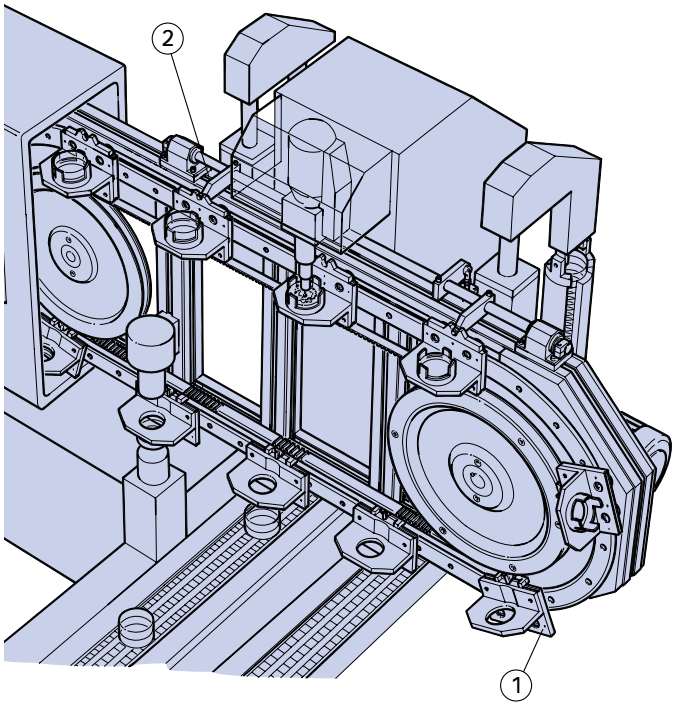

FDV-PK/RV 直线导轨轨

公称型号的构成例

FDA15PK-4R-G3-2B-1000(1)

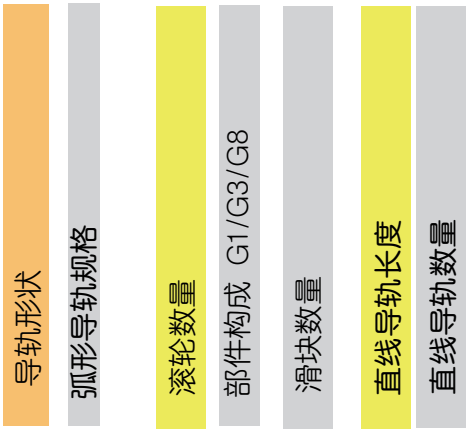

G1：导轨，滑块，滚轮等所有组成部件均为SUS304材质
G3：导轨，滑块盖，为铝合金材质，表面陶瓷处理，硬度为HRC54（耐磨），滚轮为特殊的耐磨工程塑料材质，螺丝，轴承均为SUS304材质
G8：导轨为碳钢材料，滑块盖材质可选择SUS304，AL，碳钢，滚轮材质可选择SUS304，碳钢，碳钢可以表面可选择SMSC表面处理
注意：亚母斯（AMS）标准品为G3

注）
1. 由于设备使用的环境各不相同，下单前请先和相关业务人员说明
2. 以上滚轮材质信息代表了我们所掌握的知识，显示了我们提供的产品可能的用途。因此我们提供的信息不对客户自己产品质量和可销性等承担任何法律上的担保和保证，在实际应用中，客户必须全权负责产品的质量和适用性，必须在使用前对本公司产品进行测试。

直线导轨安装偏心力

- 最大比例为2:1
- 1x=同轨滑块距离
- 2x=从导轨到负载或驱动力的距离

- 注意：超过2:1比例时会发生爬行甚至卡死的现象！

这个原则与负载无关！这不是由于边缘加载。它也不依赖于使用的驱动力！驱动力与直线滑块的距离越远，所需驱动力越大，磨损也越大。

可能还有其他因素会增加制动效果，但摩擦系数是主要原因。

●注意：2:1法则是基于理论静摩擦系数0.25，然而，额外的润滑有助于降低摩擦并延长2:1的比例。

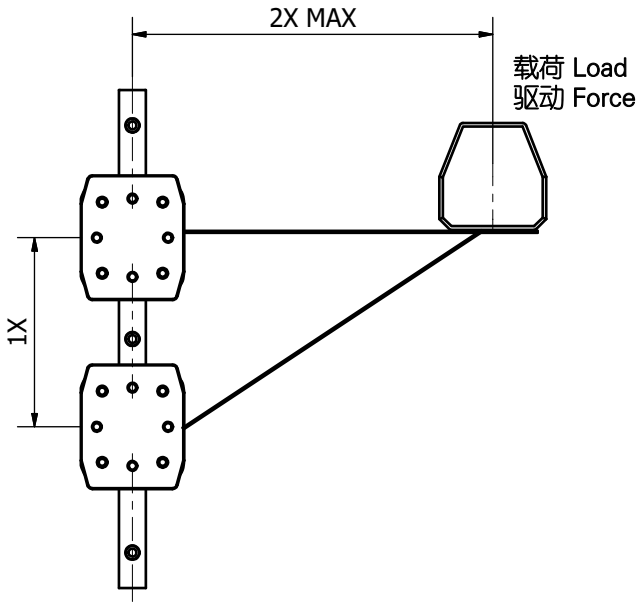

FDV-PK/RV-G8 直线导轨轨

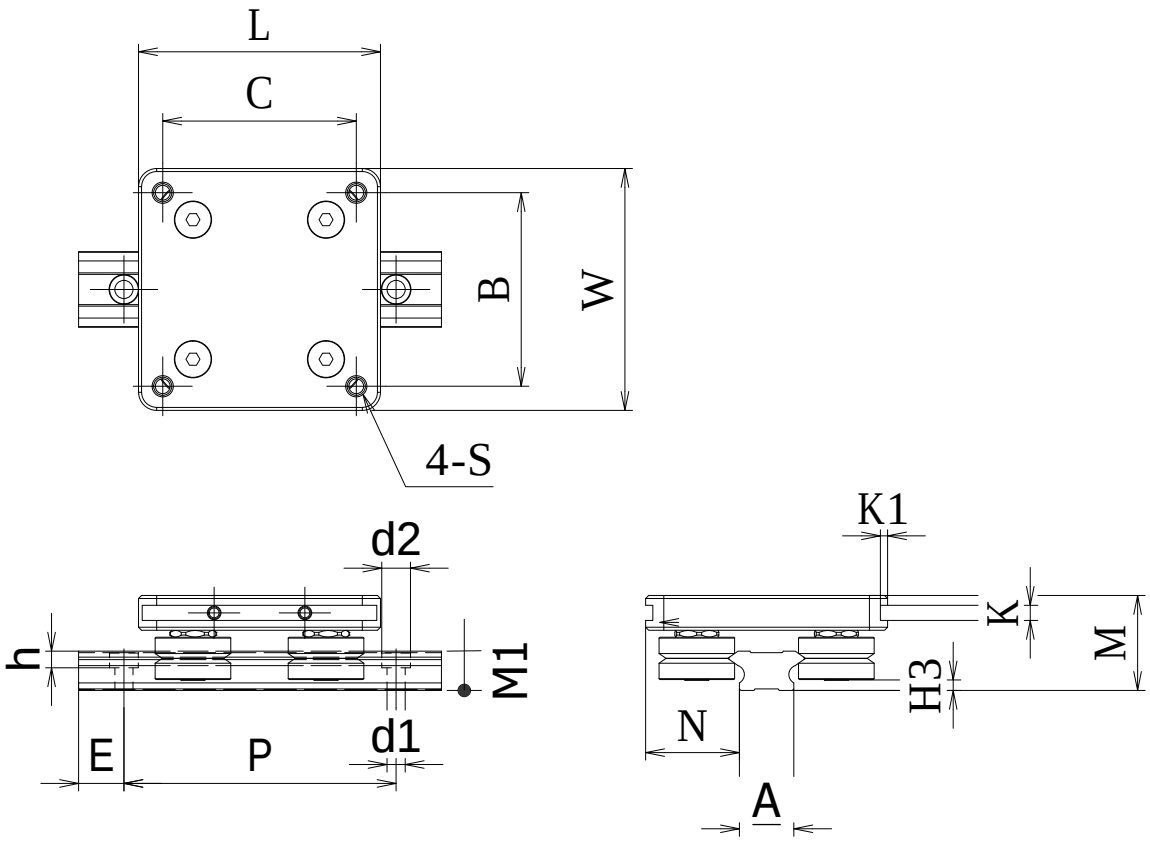

单位 ： mm

公称型号	FDV-G8（ 导轨参数 ）												
	L	C	B	W	4-S	M1	h	d2	d1	H3	P	K	K1
FDV182513	80	64	64	80	M6X1	13	5	9.5	6	3.6	90	5	2
FDV213015	100	80	80	95	M6X1	15	6	11	7	3	90		
FDV305018	110	95	95	112	M6X1	18	8	14	9	5	90		

公称型号	FDV-G8（ 导轨参数 ）												
	M	A	N	L1	W1	L2	W2	C1	B1	C2	B2	C(kgf)	Co(kgf)
FDV182513	31.4	18	31	130	80	180	80	65	64	80	65	330	136
FDV213015	36	20.5	37.25	150	95	200	95	65	80	90	80	600	268
FDV305018	39.5	30	41	160	112	220	112	65	95	100	95	600	268

1N ＝ 0.102Kgf

FDV-PK/RV-G8 直线导轨轨

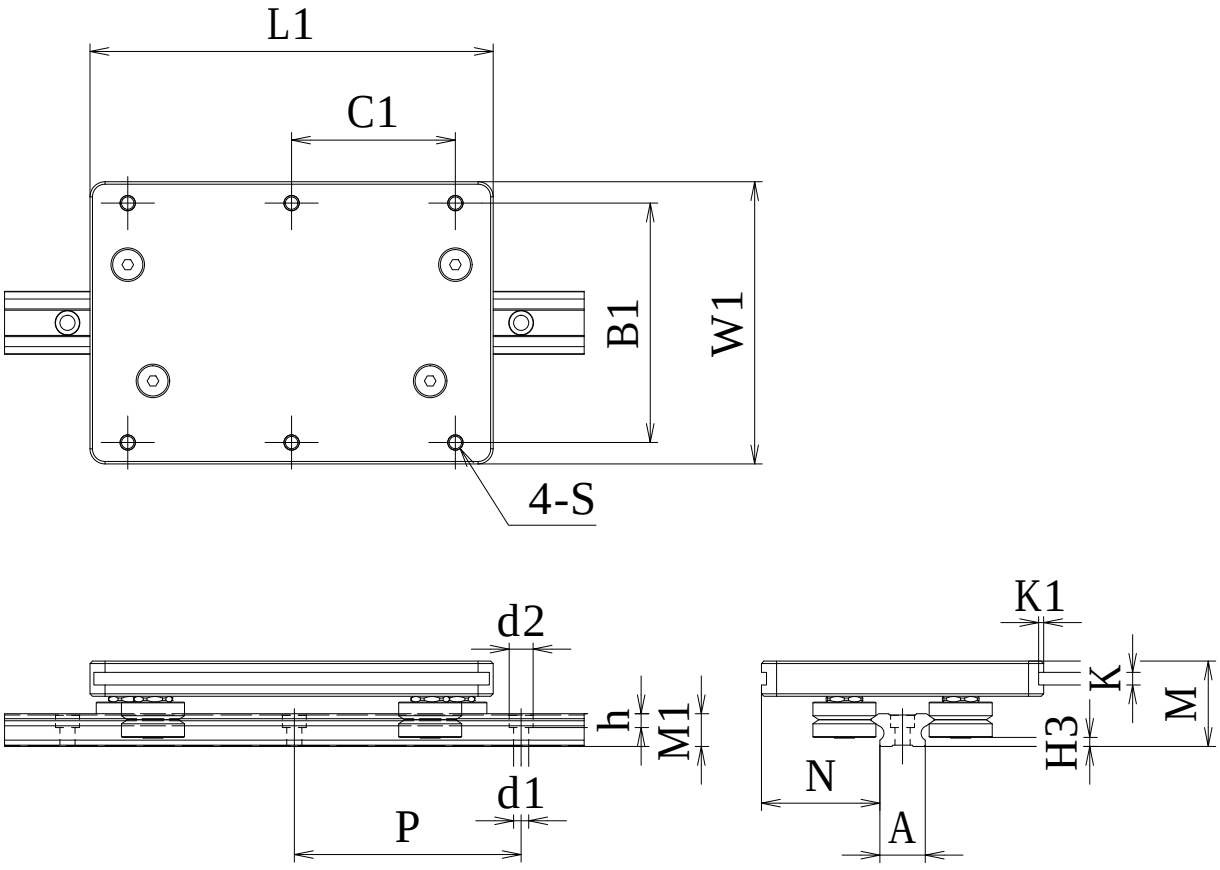

单位 ： mm

公称型号	FDV-L1-G8（ 导轨参数 ）												
	L	C	B	W	4-S	M1	h	d2	d1	H3	P	K	K1
FDV182513	80	64	64	80	M6X1	13	5	9.5	6	3.6	90	5	2
FDV213015	100	80	80	95	M6X1	15	6	11	7	3	90		
FDV305018	110	95	95	112	M6X1	18	8	14	9	5	90		

公称型号	FDV-L1-G8（ 导轨参数 ）												
	M	A	N	L1	W1	L2	W2	C1	B1	C2	B2	C(kgf)	Co(kgf)
FDV182513	31.4	18	31	130	80	180	80	65	64	80	65	330	136
FDV213015	36	20.5	37.25	150	95	200	95	65	80	90	80	600	268
FDV305018	39.5	30	41	160	112	220	112	65	95	100	95	600	268

1N ＝ 0.102Kgf

FDV-PK/RV-G8 直线导轨轨

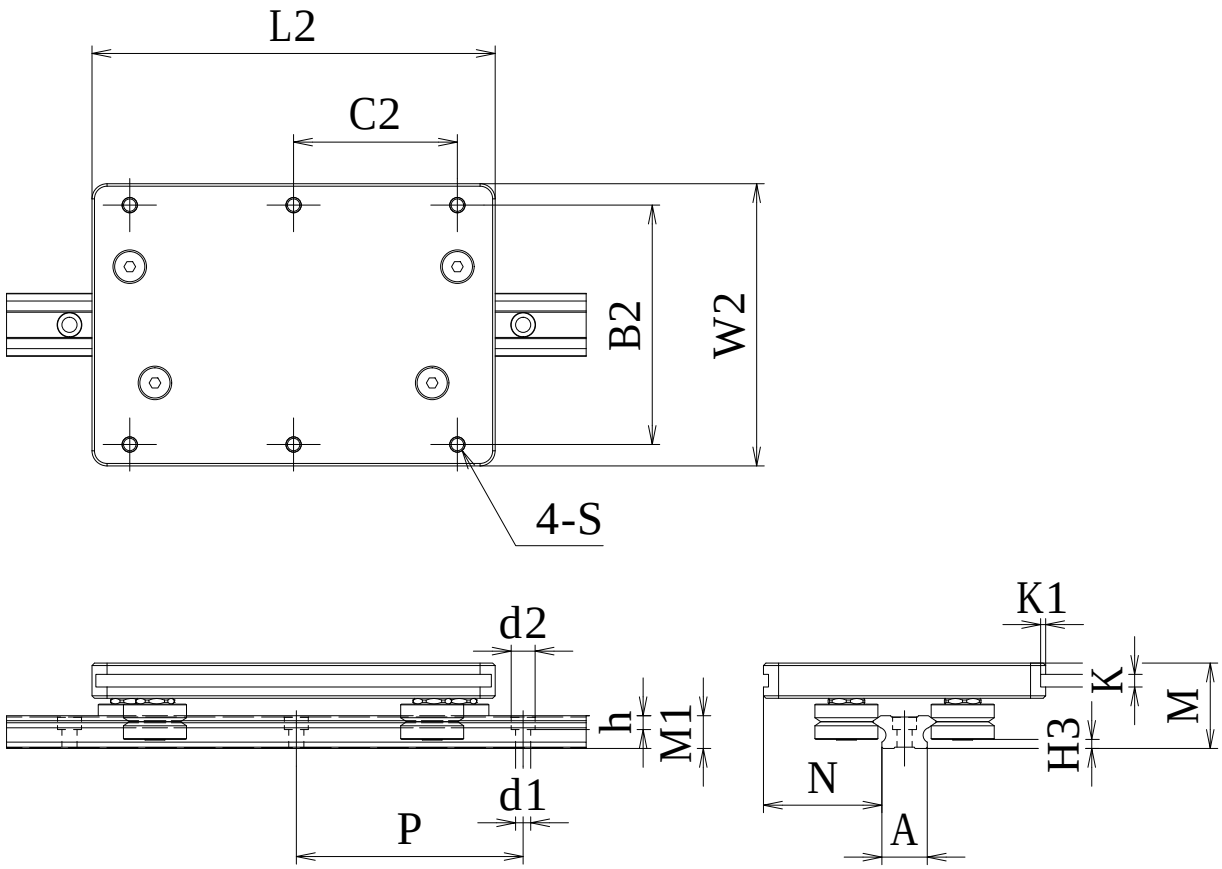

单位 ： mm

公称型号	FDV-L2-G8（ 导轨参数 ）												
	L	C	B	W	4-S	M1	h	d2	d1	H3	P	K	K1
FDV182513	80	64	64	80	M6X1	13	5	9.5	6	3.6	90		
FDV213015	100	80	80	95	M6X1	15	6	11	7	3	90	5	2
FDV305018	110	95	95	112	M6X1	18	8	14	9	5	90		

公称型号	FDV-L2-G8（ 导轨参数 ）												
	M	A	N	L1	W1	L2	W2	C1	B1	C2	B2	C(kgf)	Co(kgf)
FDV182513	31.4	18	31	130	80	180	80	65	64	80	65	330	136
FDV213015	36	20.5	37.25	150	95	200	95	65	80	90	80	600	268
FDV305018	39.5	30	41	160	112	220	112	65	95	100	95	600	268

1N ＝ 0.102Kgf

FDA-PK 直线导轨

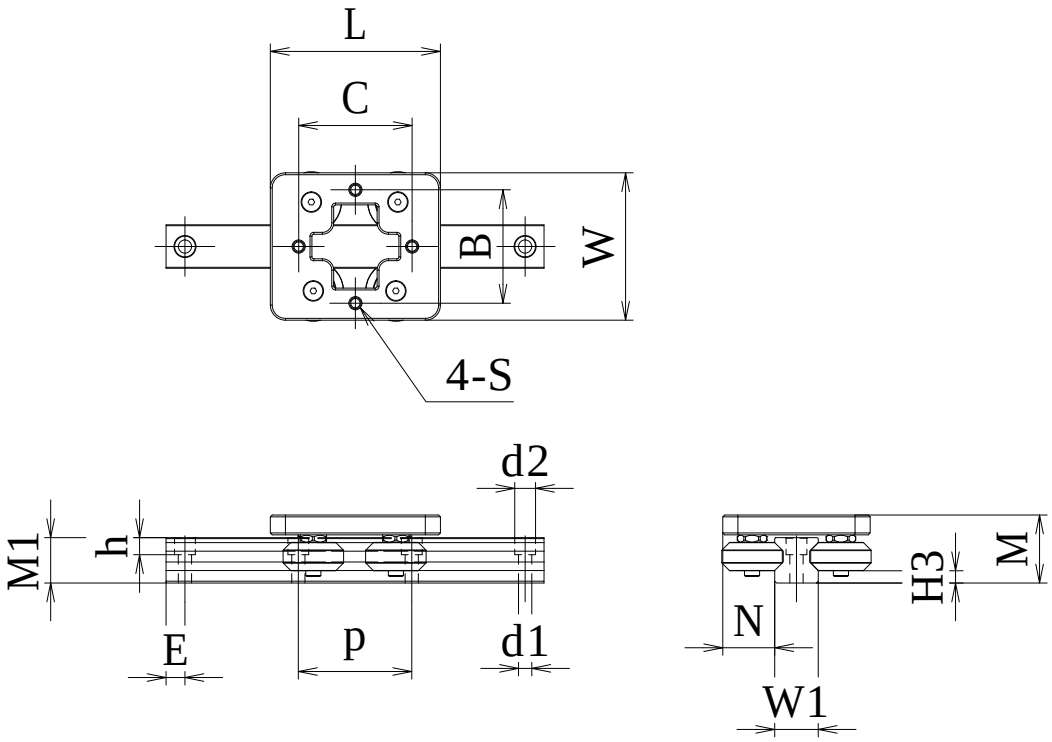

注）也可生产规格以外的非标准产品。

单位 ： mm

公称型号	FDA-EP-PK-G3（导轨参数）												
	L	C	4-S	M1	h	d2	d1	E	P	B	T	N	W1
FDA15PK	72	45	M6	17.7	5.3	7.5	4.5	20	60	45	11.0	21.5	15
FDA20PK	83	50	M6	20	8.0	9.5	6	20	60	50	12.0	21	20
FDA25PK	90	60	M8	23	9.0	11	7	20	60	60	12.0	28.5	23
FDA30PK	110	66	M8	32	12.0	14	9	20	80	66	17.0	30	28
FDA35PK	120	82	M10	37	12.0	14	9	20	80	82	20.0	42	34
FDA45PK	190	120	M12	42	17.0	20	14	22.5	105	100	24.0	47.5	45

公称型号	FDA-EP-PK-G3（导轨参数）					
	M	H3	W	C(Kgf)	Co(Kgf)	滑块(kg)
FDA15-PK	30.6	3	58	149	54	0.18
FDA20-PK	32	2.8	64	214	94	0.19
FDA25-PK	36	3.9	78	317	134	0.36
FDA30-PK	50	6.7	92	440	184	0.64
FDA35-PK	59	5	110	671	315	1.52
FDA45-PK	69.7	5.2	140	1300	590	2.45

注）滑块间隙公差是0.05mm-0.1mm，如需其他公差请于亚母斯（AMS）相关人员沟通
带锁紧滑块L和W尺寸与标准滑块不一样，详情请咨询亚母斯（AMS）公司

1N ＝ 0.102Kgf

FDA-PKW 直线导轨

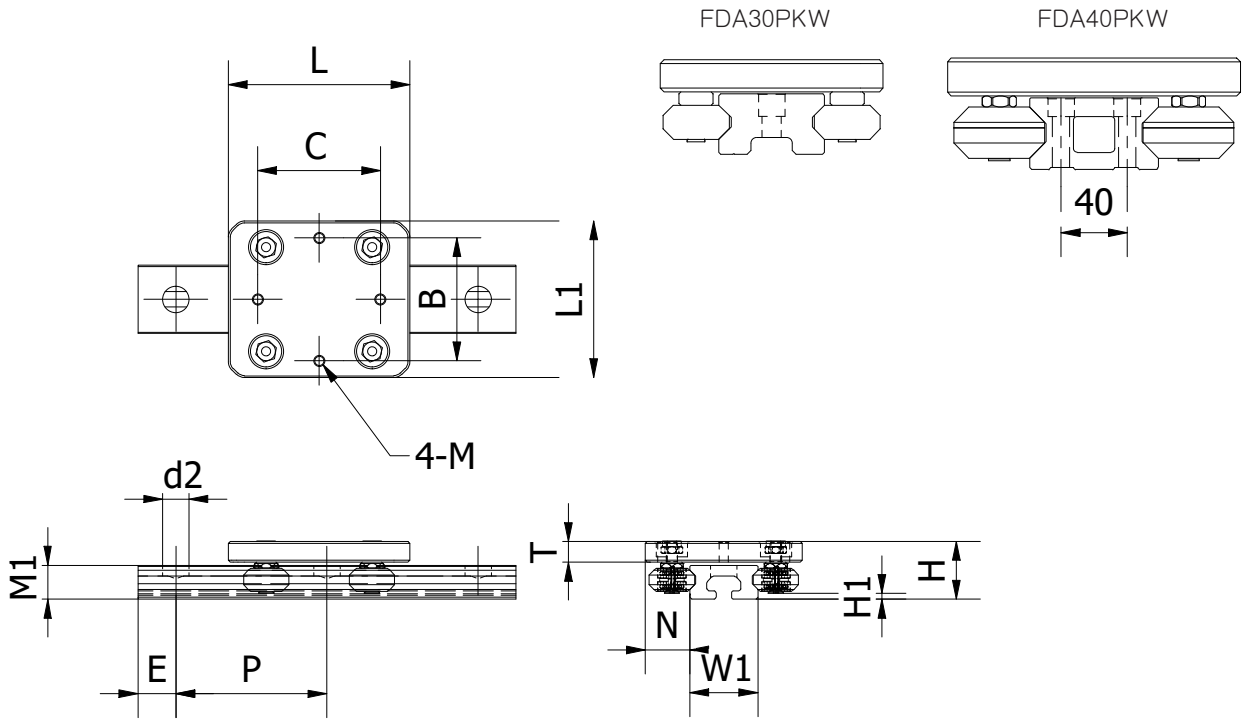

注）也可生产规格以外的非标准产品。

单位 ： mm

公称型号	FDA-PKW-（导轨参数）												
	L	C	4-M	M1	h	d2	d1	E	P	B	T	N	W1
FDA15PKW	96	65	M6	18		14	8.5	20	60	65	11.0	23.5	36
FDA20PKW	100	65	M6	20		14	8.5	20	60	65	12.0	21	46
FDA30PKW	160	90	M8	32	12.0	14	9	20	80	90	17.0	31	56
FDA40PKW	200	126	M10	38	12.0	14	9	20	80	126	20.0	43.4	68

公称型号	FDA-PKW-（导轨参数）					
	H	H1	L1	C(kgf)	Co(kgf)	滑块(kg)
FDA15PKW	30.6	3	83	149	54	0.35
FDA20PKW	36	2.8	88	320	100	0.40
FDA30PKW	50	6.7	118	440	184	1.20
FDA40PKW	59	5	155	671	315	2.00

注）滑块间隙公差是0.05mm-0.1mm，如需其他公差请于亚母斯（AMS）相关人员沟通
带锁紧滑块L和W尺寸与标准滑块不一样，详情请咨询亚母斯（AMS）公司

1N ＝ 0.102Kgf

FDA-PK-G8 直线导轨

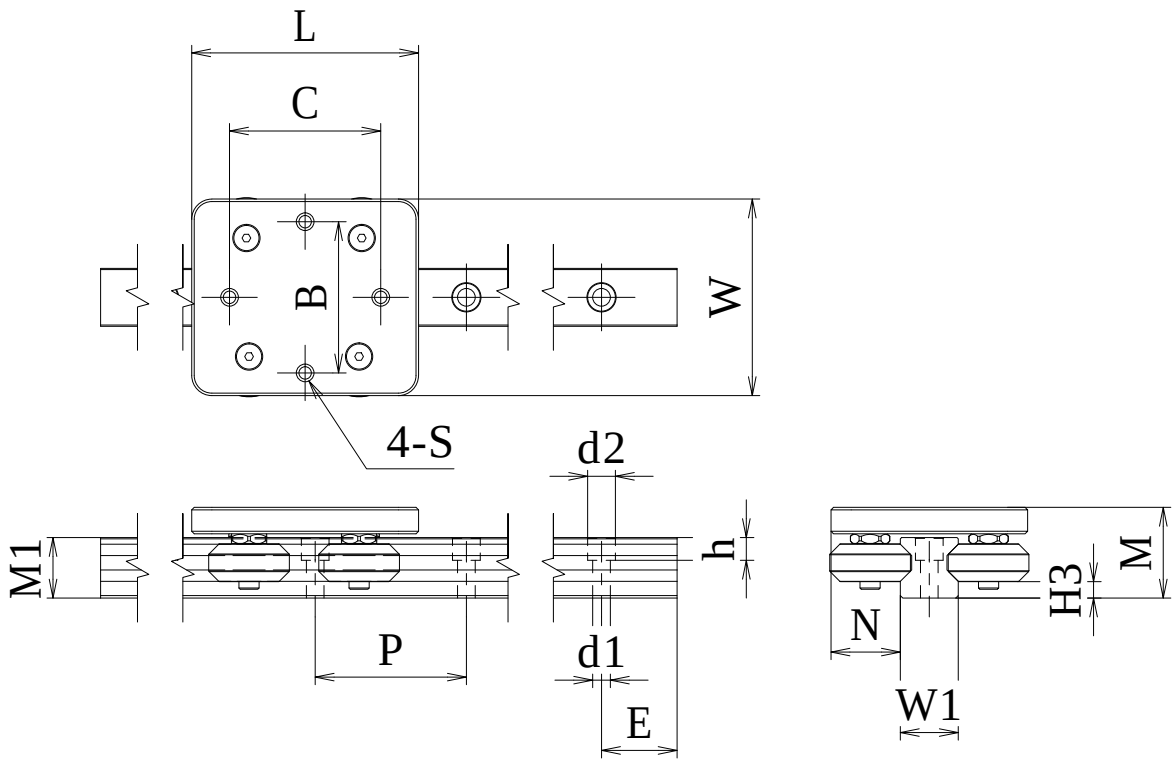

注）也可生产规格以外的非标准产品。

单位 ： mm

公称型号	FDA-PK-G8（导轨参数）											
	L	C	4-S	M1	h	d2	d1	E	P	B	N	W1
FDA25-PK-G8	105	60	M6	24	9.0	11	7	20	60	60	30.5	23
FDA30-PK-G8	117	76	M8	28	12	14	9	20	80	76	35	28
FDA35-PK-G8	140	96	M10	31.8	12	14	9	20	80	96	42.74	34

公称型号	FDA-PK-G8（导轨参数）					
	M	H3	W	C(kgf)	Co(kgf)	滑块(kg)
FDA25-PK-G8	40.5	7.5	84	400	300	1.25
FDA30-PK-G8	51	10	98	550	460	2.4
FDA35-PK-G8	54.7	9	120	730	600	3.2

注）滑块间隙公差是0.05mm-0.1mm，如需其他公差请于亚母斯（AMS）相关人员沟通
带锁紧滑块L和W尺寸与标准滑块不一样，详情请咨询亚母斯（AMS）公司

1N ＝ 0.102Kgf

带锁紧滑块L和W尺寸与标准滑块不一样，详情请咨询亚母斯（AMS）公司

FDA-PK/KW RV圆弧导轨

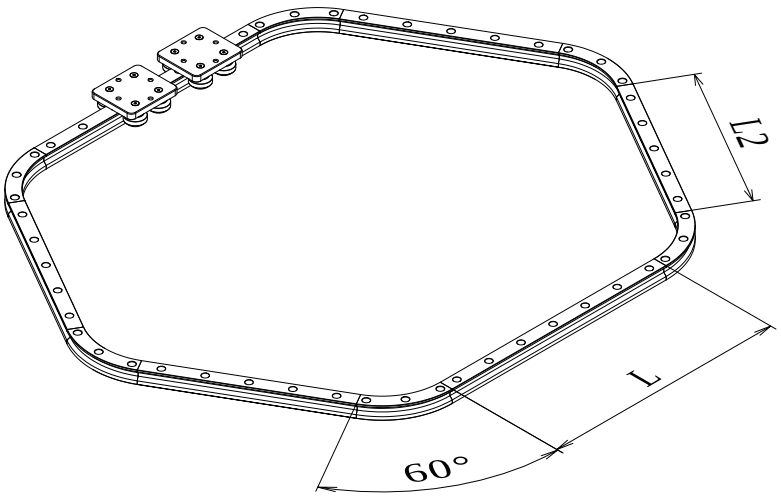

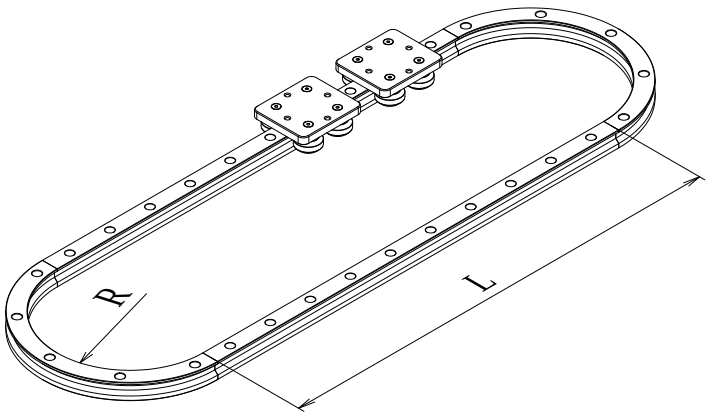

亚母斯公司生产各种形状的圆形导轨和各种规格，特别是圆形导轨的半径大小可以制作成无限大。圆形导轨产品的材料可以使用合金铝、不锈钢、高强度合金等，同时也可以生产非标准产品。

如果您要询问我们的价格，请提供与相关部分有关的尺寸和数量信息。

FDA-PK/KW RV圆弧导轨

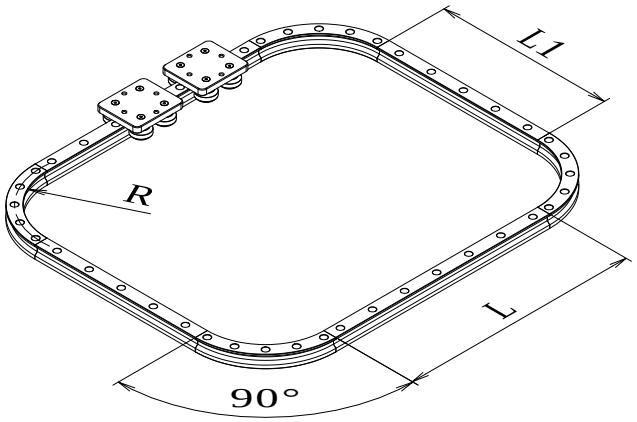

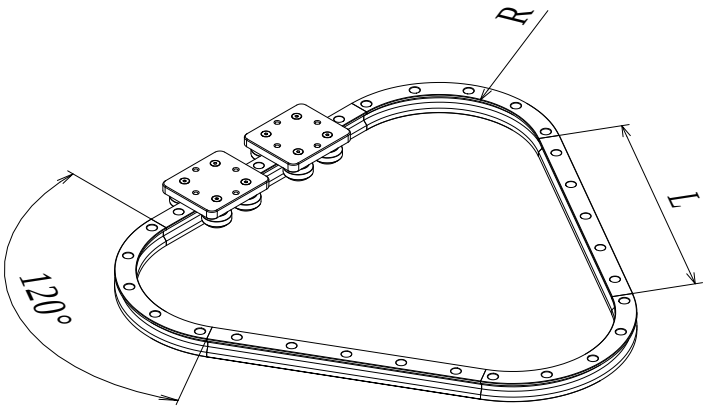

亚母斯公司生产各种形状的圆形导轨和各种规格，特别是圆形导轨的半径大小可以制作成无限大。圆形导轨产品的材料可以使用合金铝、不锈钢、高强度合金等，同时也可以生产非标准产品。

如果您要询问我们的价格，请提供与相关部分有关的尺寸和数量信息。

FDA-PK/KW RV圆弧导轨

产品型号标记方法

FDA25RV-G8-180(2)-2B-300R-1000(2)-S(1)-C(1)-D(1)

导轨形状	弧形导轨规格	部件构成 G1/G3/G8	弧形角度	弧形度数	滑块数量	弧形半径	直线导轨长度	直线导轨数量	工业用皮带连接部（数量）	精密定位工具（数量）	链条连接部件（数量）

G1：导轨，滑块，滚轮等所有组成部件均为SUS304材质
G3：导轨，滑块盖，为铝合金材质，表面陶瓷处理，硬度为HRC54（耐磨），滚轮为特殊的耐磨工程塑料材质，螺丝，轴承均为SUS304材质
G8：导轨为碳钢材料，滑块盖材质SUS304/AL/滚轮材质碳钢，碳钢，碳钢可以表面可选择SMSC,Ni表面处理
注意：亚母斯（AMS）标准品为G3

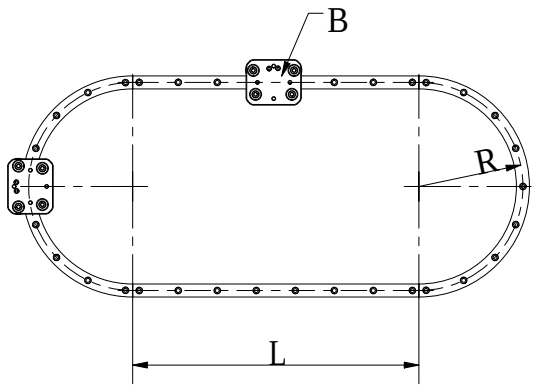

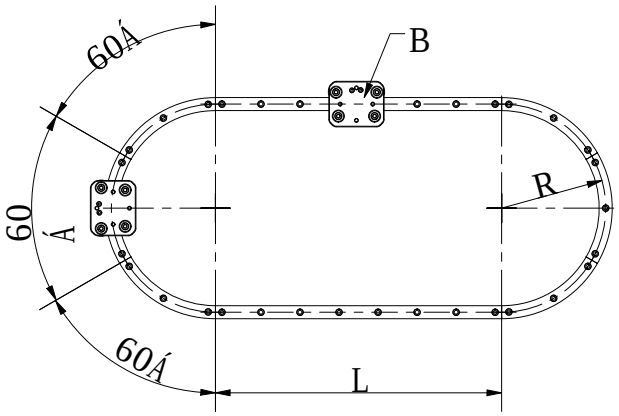

注意：
整圆弧360°是需要拼接的，拼接导轨度数由客户根据实际情况自行确定

FDA-RV-G8圆弧导轨

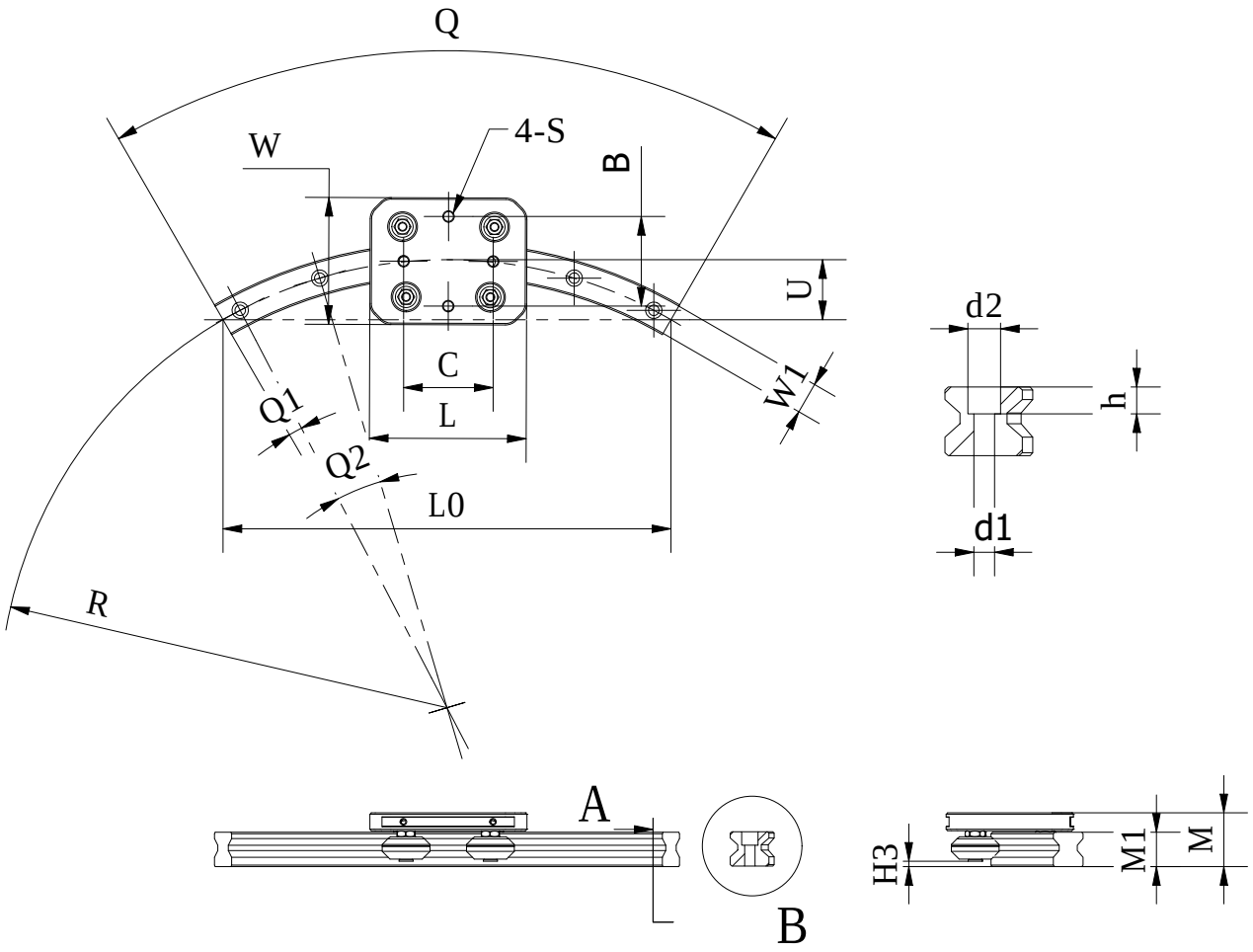

FDA-RV-G8圆弧导轨

单位 ： mm

公称型号	FDA25RV+60(圆弧导轨参数)										
	W1	M1	Q	Q1	Q2	L0	U	d1*d2*h	C(KN)	Co(KN)	重量 KG
FDA25RV+60/100R	23	23	60	8	22.0	100	13.4	7*11*8	4.8	2.03	
FDA25RV+60/150R				6	24.0	150	20.1				
FDA25RV+60/200R				4.5	17.0	200	26.8				
FDA25RV+60/250R				3	13.5	250	33.5				
FDA25RV+60/300R				2.5	11.0	300	40.2				
FDA25RV+60/350R				3	9.0	350	46.9				
FDA25RV+60/400R				2.1	9.3	400	53.6				
FDA25RV+60/450R				2	8.0	450	60.3				
FDA25RV+60/500R				1.6	7.1	500	67				
FDA25RV+60/550R				1.2	6.4	550	73.7				
FDA25RV+60/600R				1	5.8	600	80.4				
FDA25RV+60/650R				1	5.8	650	87.08				
FDA25RV+60/700R				1.2	4.8	700	93.8				
FDA25RV+60/750R				1.2	4.8	750	100.5				
FDA25RV+60/1000R				1.2	3.6	1000	134				
FDA25RV+60/1200R				0.55	2.9	1200	160.8				
FDA25RV+60/1250R				1	2.9	1250	167.5				
FDA25RV+60/1300R				0.55	3.1	1300	174				
FDA25RV+60/1400R				0.6	2.45	1400	188				
FDA25RV+60/1450R				0.6	2.45	1450	194.3				
FDA25RV+60/1850R				0.48	2.46	1850	247.9				
FDA25RV+60/2000R				0.60	2.10	2000	268				
FDA25RV+60/2500R				0.50	1.55	2500	335				
FDA25RV+60/3000R				0.40	1.20	3000	401.9				

1N ＝ 0.102Kgf

公称型号	M	H3	W	L	B	C	4-S	d1*d2*h	C(kg)	Co(kg)	重量 KG
FDA25RV+60/ R	36	6	78	90	60	60	M6	7*11*9	317	138	0.87
	所有规格都是一样的尺寸										

（注意）负荷是参考数值。

FDA-RV-G8圆弧导轨

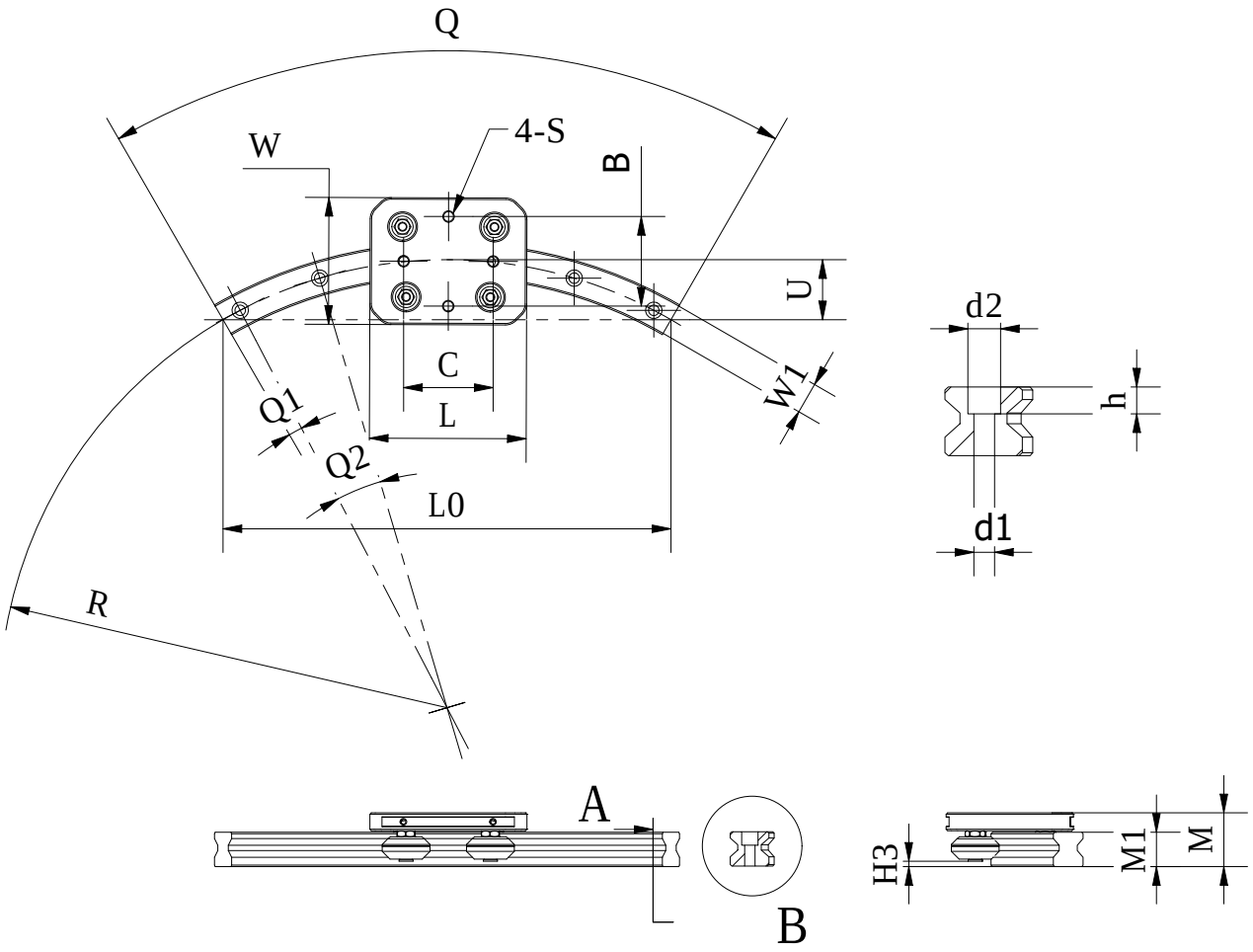

FDA-RV-G8圆弧导轨

单位 ： mm

公称型号	FDA20RV+90(圆弧导轨参数)										
	W1	M1	Q	Q1	Q2	L0	U	d1*d2*h	C(KN)	Co(KN)	重量 KG
FDA25RV+90/100R	23	23	90	8.00	37.0	141	29.3	7*11*8	4.8	2.03	
FDA25RV+90/150R				6.00	26.0	212	43.9				
FDA25RV+90/175R				4.00	20.5	248	51.3				
FDA25RV+90/200R				3.50	16.6	283	58.6				
FDA25RV+90/250R				3.60	13.8	354	73.2				
FDA25RV+90/300R				3.00	12.0	424	87.9				
FDA25RV+90/350R				2.70	9.4	495	103				
FDA25RV+90/400R				2.00	8.6	566	117.2				
FDA25RV+90/500R				1.80	7.2	707	146.4				
FDA25RV+90/550R				1.45	6.7	777.8	161.1				
FDA25RV+90/600R				1.50	5.8	846	175.7				
FDA25RV+90/700R				1.45	6.7	989.9	205				
FDA25RV+90/750R				1.30	4.6	1060.7	219.7				
FDA25RV+90/860R				1.00	4.0	1216.2	251.9				
FDA25RV+90/900R				1.00	4.0	1272.8	263.6				
FDA25RV+90/1000R				0.80	3.4	1414.2	292.9				
FDA25RV+90/1513R				0.6	2.96	2139.7	443.1				
FDA25RV+90/2000R				0.35	2.35	2828.4	585.8				
FDA25RV+90/3000R				0.3	1.49	4242.6	878.7				

1N ＝ 0.102Kgf

公称型号	M	H3	W	L	B	C	4-S	d1*d2*h	C(Kg)	Co(Kg)	重量 Kg
FDA25RV+90/ R	36	6	78	90	60	60	M6	7*11*9	138	138	0.87
	所有规格都是一样的尺寸										

（注意）负荷是参考数值。

FDA-RV-G8圆弧导轨

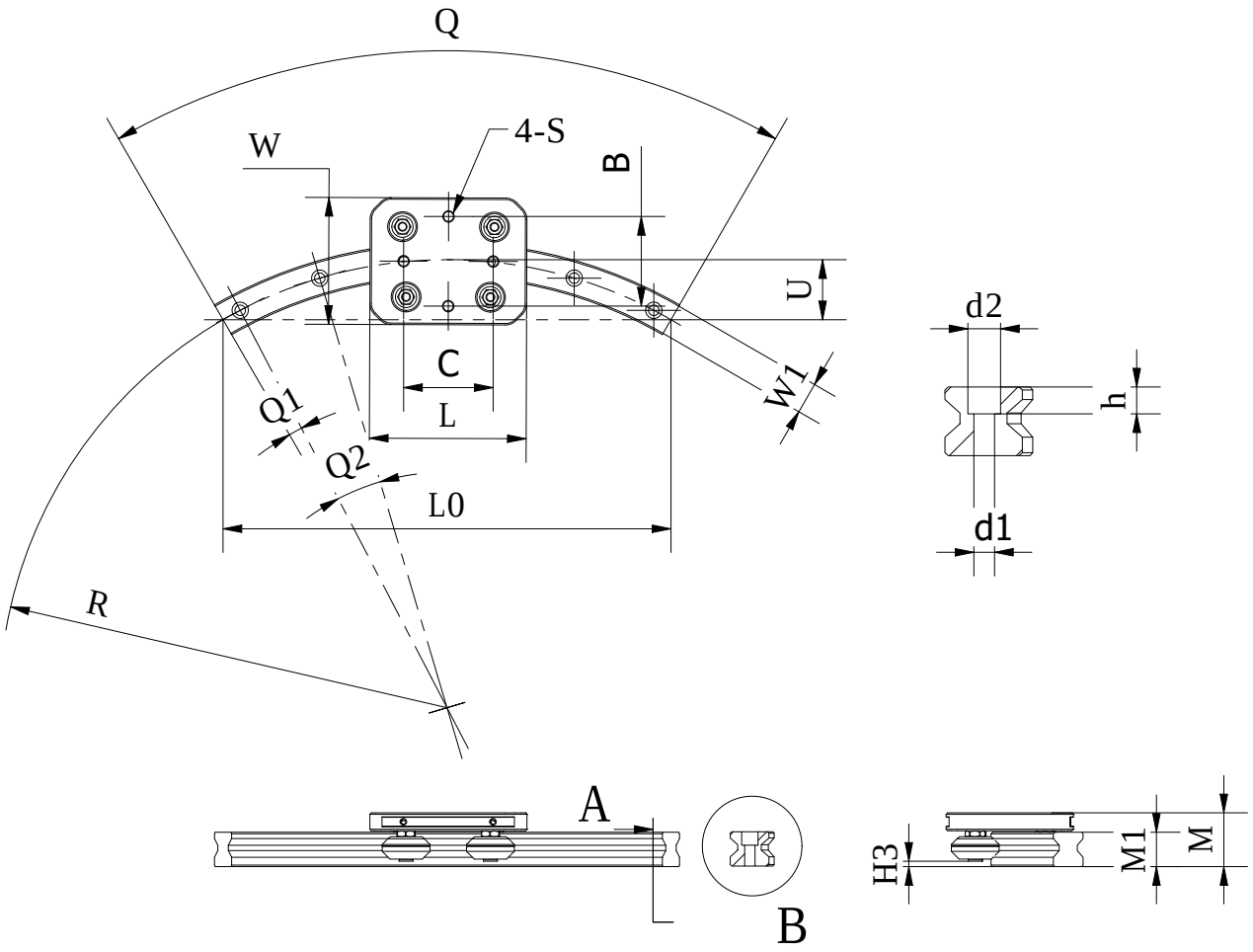

FDA-RV-G8圆弧导轨

单位：mm

公称型号	FDA25RV+180(圆弧导轨参数)										
	W1	M1	Q	Q1	Q2	L0	U	d1*d2*h	C(KN)	Co(KN)	重量 KG
FDA25RV+180/75R				10	40.0	150	75				
FDA25RV+180/80R				8	41.0	160	80				
FDA25RV+180/100R				6	28.0	200	100				
FDA25RV+180/125R				6	28.0	250	125				
FDA25RV+180/150R				6	24.0	300	150				
FDA25RV+180/160R				4	21.5	320	160				
FDA25RV+180/175R				3.5	17.3	350	175				
FDA25RV+180/175.5R				3.5	17.3	350	175				
FDA25RV+180/200R				3.5	17.3	400	200				
FDA25RV+180/250R				3	14.5	500	250				
FDA25RV+180/300R				2.5	15.5	600	300				
FDA25RV+180/310R				4	17.2	620	310				
FDA25RV+180/350R	23	23	180	2	8.6	700	350	7*11*8	4.8	2.03	
FDA25RV+180/355R				2.7	9.7	710	355				
FDA25RV+180/351R				2.7	9.7	702	351				
FDA25RV+180/400R				2	8.8	800	400				
FDA25RV+180/500R				2	8.0	1000	500				
FDA25RV+180/550R				1.8	8.4	1100	550				
FDA25RV+180/580R				1.5	5.9	1160	580				
FDA25RV+180/600R				1.5	5.9	1200	600				
FDA25RV+180/700R				1.2	4.8	1400	700				
FDA25RV+180/750R				1.2	4.8	1500	750				
FDA25RV+180/800R				1.2	4.8	1600	800				
FDA25RV+180/900R				0.7	3.8	1800	900				
FDA25RV+180/1000R				0.75	3.5	2000	1000				

1N ＝ 0.102Kgf

公称型号	M	H3	W	L	B	C	4-S	d1*d2*h	C(Kg	Co(Kg)	重量 Kg
FDA25RV+180/ R	36	6	78	90	60	60	M6	7*11*9	138	138	0.87
	所有规格都是一样的尺寸										

（注意）负荷是参考数值。

FDA-PK-2X 直线导轨

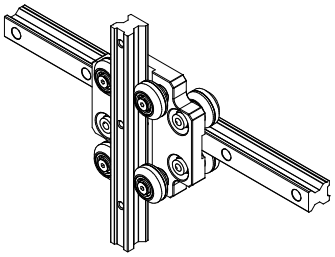

亚母斯FDA- P-2 直线导轨特点:

1. 高速行驶(6M/sec)
2. 没有生锈。
3. 无需加油。
4. 低噪音(58-62dB)。
5. 可用于极端环境中。
6. 型号FDA15（/20/25/30）EP-2X,
7. 直线导轨比较重量是1/4。
8. 下图为FDA15EP-2X
9. 图中5的地方可按顾客要求制作
10. L，Z长度的可根据要求定做

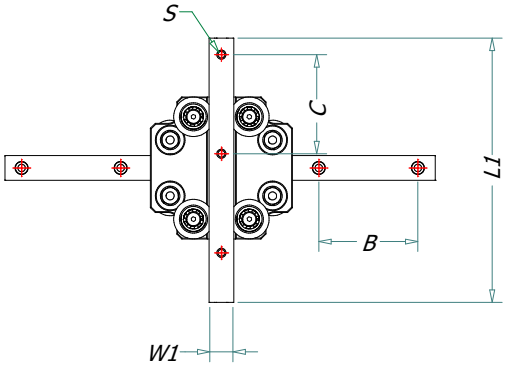

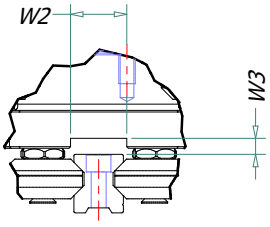

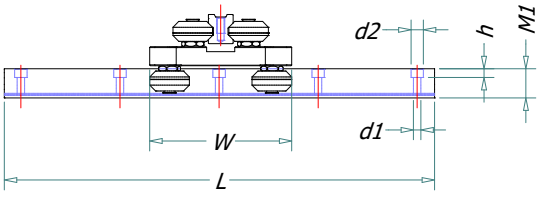

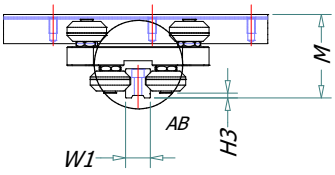

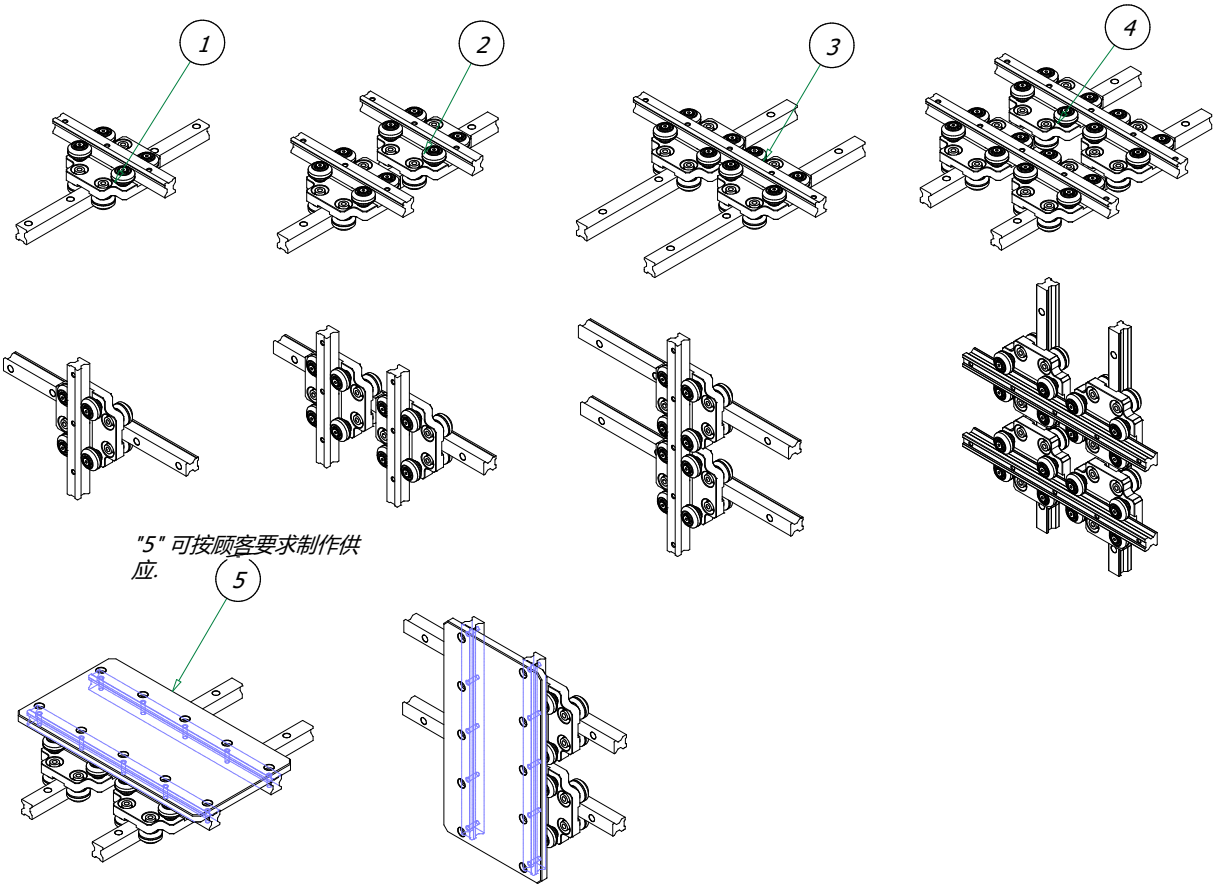

"5" 可按顾客要求制作供应.

FDA-PK-2X 直线导轨

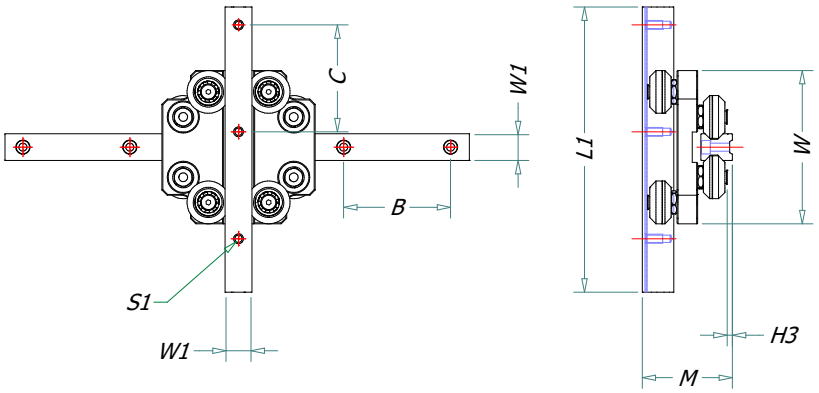

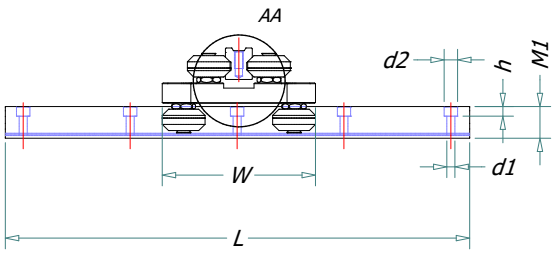

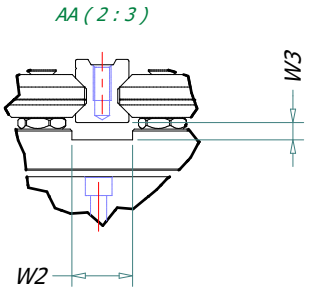

单位：mm

公称型号	FDR-EP=G2/PKR(导轨参数)						
	M	H3	W	L	B	C	S
FDA15PK-2X	50.6	3	86		60	60	M5
FDA20PK-2X	50.6	2.8	90		60	60	M6
FDA25PK-2X	62	4	120		60	60	M8
FDA30PK-2X	83	10.5	140		80	80	M8

注）带锁紧滑块L和W尺寸与标准滑块不一样，详情请咨询亚母斯（AMS）公司

公称型号	FDA-EP/PK(导轨参数)									
	W1	M1	W2	W3	Q2	L1	U	d1xd2xh	C(kg/f)	Co(kg/f)
FDA15PK-2X	15	17.7	17	2.2				4.5x7.5x5.3	149	54
FDA20PK-2X	20	20	19					6x9,5x8	214	94
FDA25PK-2X	23	23	23					7x11x9	317	134
FDA30PK-2X	28	32	26	2.2				9x14x9	440	184

注）滑块间隙公差是0.05mm-0.1mm，如需其他公差请于亚母斯（AMS）相关人员沟通　　1N = 0.102Kgf
带锁紧滑块L和W尺寸与标准滑块不一样，详情请咨询亚母斯（AMS）公司

FDA-PK直线导轨轨

FDA30PK- 低组装滚轮导轨

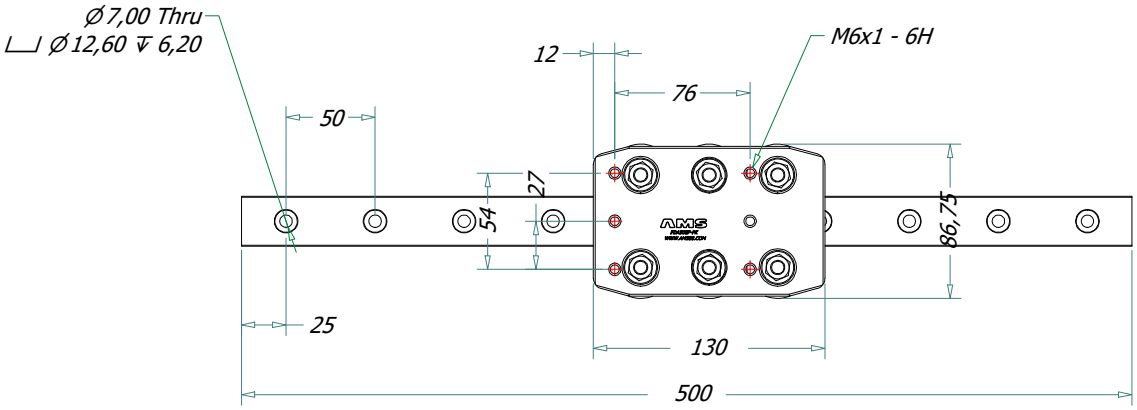

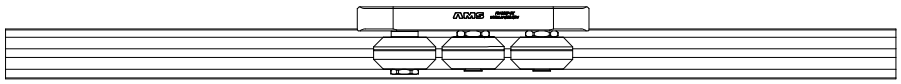

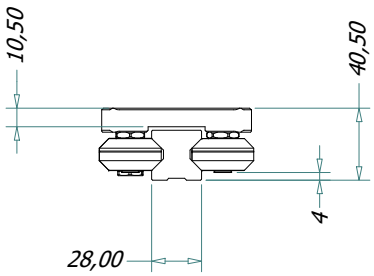

直线导轨安装偏心力

- 最大比例为2:1
- 1x=同轨滑块距离
- 2x=从导轨到负载或驱动力的距离

- 注意：超过2:1比例时会发生爬行甚至卡死的现象！

这个原则与负载无关！这不是由于边缘加载。它也不依赖于使用的驱动力！驱动力与直线滑块的距离越远，所需驱动力越大，磨损也越大。

可能还有其他因素会增加制动效果，但摩擦系数是主要原因。

●注意：2:1法则是基于理论静摩擦系数0.25，然而，额外的润滑有助于降低摩擦并延长2:1的比例。

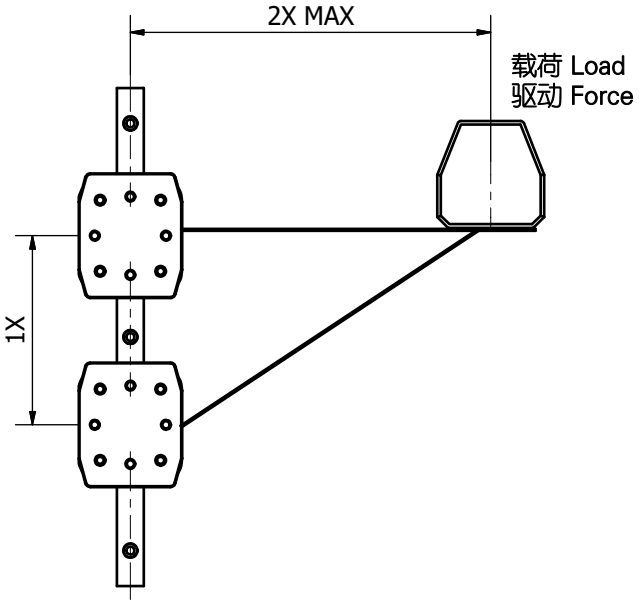

FDA-PKR直线导轨轨

亚母斯FDR-PKR直线导轨特点。

1.没有生锈。
2.无需加油。
3.低噪音(58-62dB)。
4.低成本（成本低于FDA-PK系列直线导轨）
5.可用于脏乱环境中。

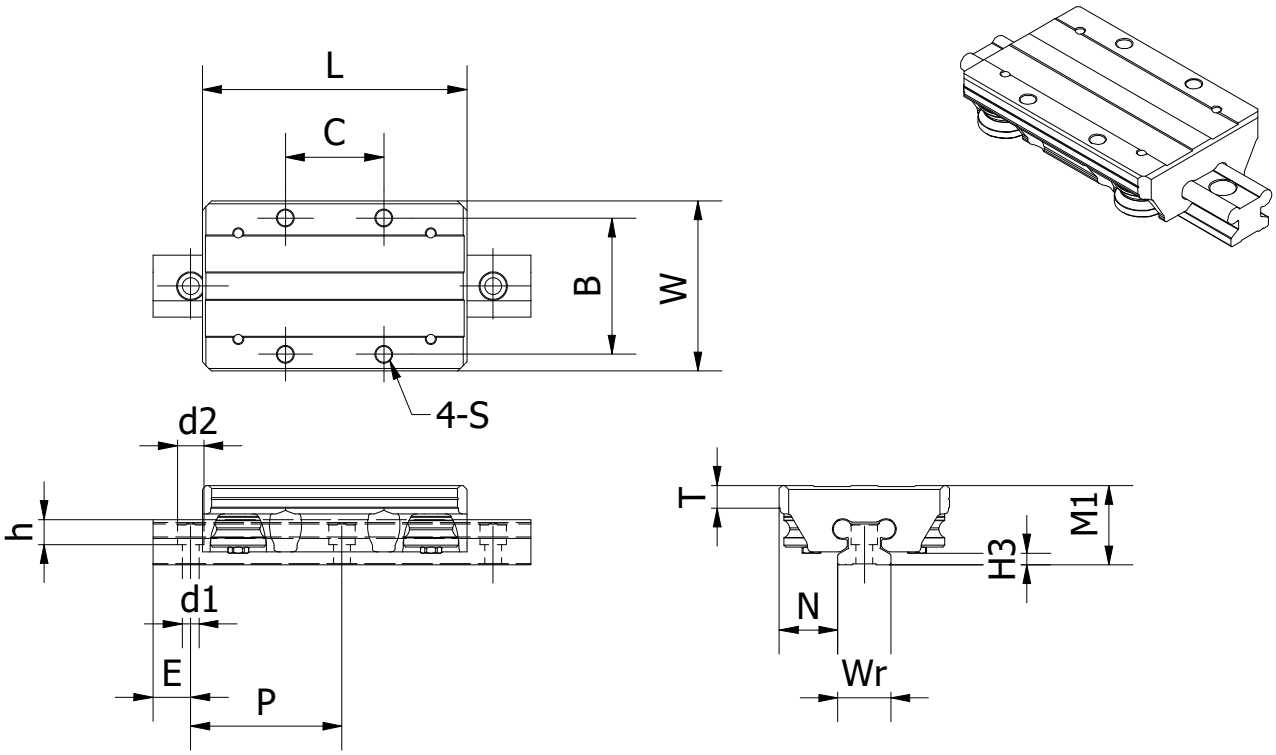

单位 ： mm

公称型号	FDR-EP-PKR-G2（导轨参数）												
	L	C	4-S	Hr	h	d2	d1	E	P	B	T	N	W1
FDR25PKR	126	45	M8	21	9.0	11	7	20	60	57	9.5	30	23
FDR30PKR	140	52	M10	24	12.0	14	9	20	80	126	12.5	31	28

公称型号	FDR-EP-PKR-G2（导轨参数）					
	M1	H3	W	C(kgf)	Co(kgf)	滑块(kg)
FDR25-PKR	36	3.2	70	149	54	0.54
FDR30-PKR	42	6.2	90	214	94	0.85

1N ＝ 0.102Kgf

AMS®门专用直线导轨

FDR20PKR–DO–G2–2B–1000

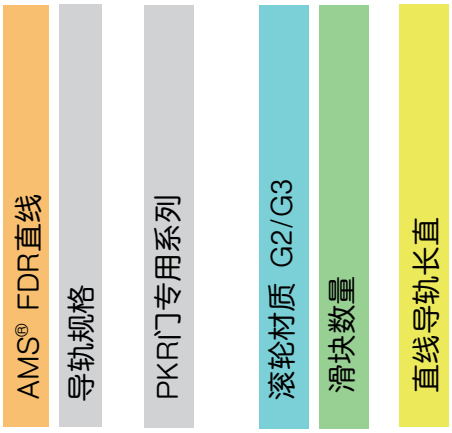

–滚轮材质:
G1–低速中载荷（不锈钢）
G2–适合在水里使用且成本低
G3–高速中载荷，耐磨
G4–FDA认证，可用于食品及食品行业

1. 由于设备使用的环境各不相同，下单前请先和相关业务人员说明
2. 以上滚轮材质信息代表了我们所掌握的知识，显示了我们提供的产品可能的用途。因此我们提供的信息不对客户自己产品质量和可销性等承担任何法律上的担保和保证，在实际应用中，客户必须全权负责产品的质量和适用性，必须在使用前对本公司产品进行测试。

门专用直线轨道特点:

1. 亚母斯(AMS)提供的高级工业门是申请专利的产品，导轨、滑块是铝材制成，采用陶瓷表面处理，耐久性为半永久性。
2. 滑块外部滚轮用特殊工程塑料制成，内部轴承为不锈钢轴承，固定用螺栓是表面经处理的不生锈产品。
3. 半永久性，因经过处理，无需注油，所有部件均不会生锈。
4. 亚母斯(AMS)滚轮滑块具有自动调心功能。自动调心功能是指制作各种工业门时,门框和门采用钢板折弯焊接工艺，此时铁板会扭曲，门在滑动中存在很多问题会降低直线轨道的耐用性，但是，亚母斯(AMS)制造的专用于自动门的滚轮滑块具有自动调心功能，即使门或门框的误差大也不会对滑动产生任何影响，这种技术是亚母斯(AMS)公司的专利技术。

直线导轨安装偏心力

- 最大比例为2:1
- 1x=同轨滑块距离
- 2x=从导轨到负载或驱动力的距离

- 注意：超过2:1比例时会发生爬行甚至卡死的现象！

这个原则与负载无关！这不是由于边缘加载。它也不依赖于使用的驱动力！驱动力与直线滑块的距离越远，所需驱动力越大，磨损也越大。

可能还有其他因素会增加制动效果，但摩擦系数是主要原因。

●注意：2:1法则是基于理论静摩擦系数0.25，然而，额外的润滑有助于降低摩擦并延长2:1的比例。

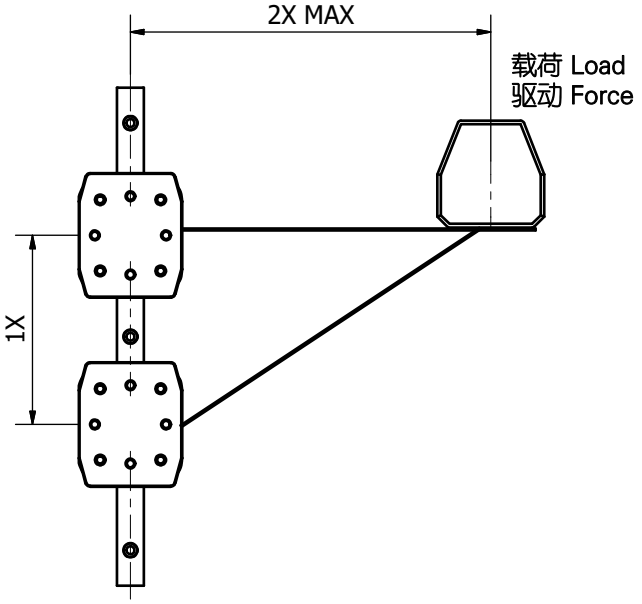

AMS®门专用直线导轨

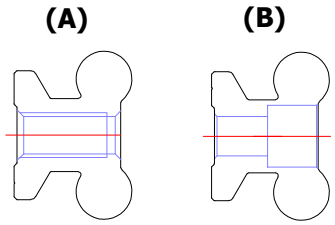

A，B两种导轨固定方式

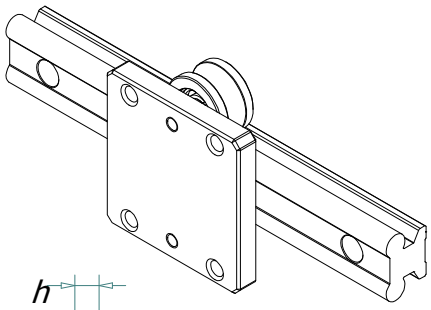

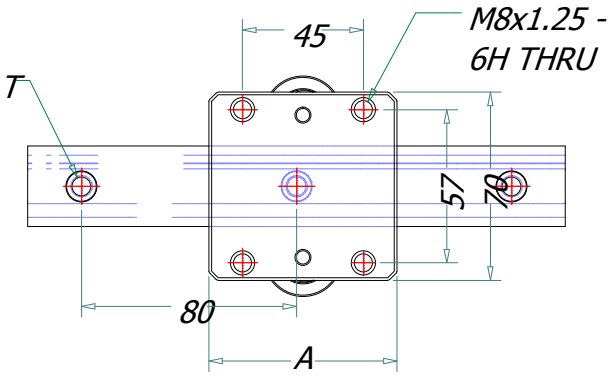

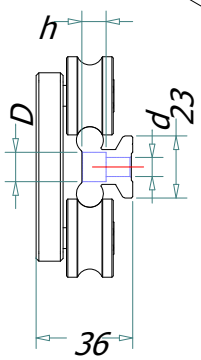

门专用直线导轨					
规格	A	T(D*h*d)	K	C(Kg)	Co(Kg)
FDR25PKR-DO-2R	70	11*9*7(M8 TAP)		120	50
FDR25PKR-DO-4R	115	11*9*7(M8 TAP)		240	100
FDR25PKR-DO-5R	115	11*9*7(M8 TAP)		350	150
FDA15PKR-DO-4R	70	7.5*5.3*4.5(M5 TAP)		146	52

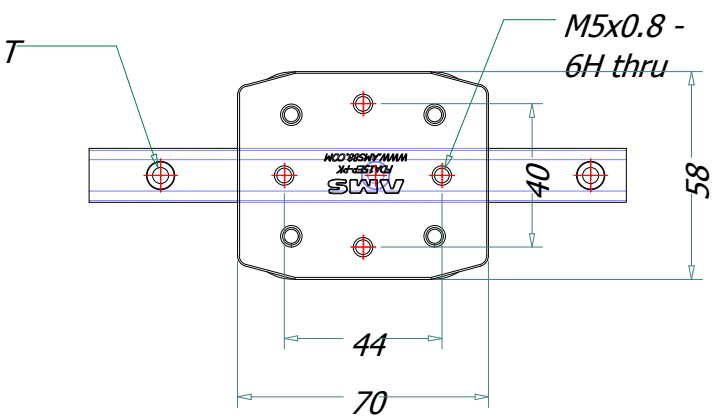

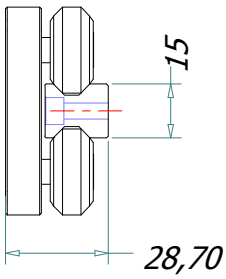

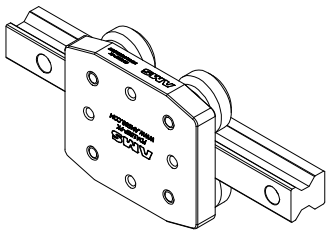

1. AMS为亚母斯的注册商标，请勿购买来历不明的仿冒品，以维护您的权益。
2. 本目录所载规格、照片有时可能与实际产品有所差异，包括因改良而导致外观或规格发生变化的情 况。
3. AMS产品专利清单查询网址：http://pat.ams88.com
4. 对于受《贸易法》等法规限制的相关技术与产品，AMS不会违规擅自出售。若需出口受法律规范限制的AMS产品，须 依据相关法律向主管机关申请出口许可，并不得用于生产或发展核、生化、导弹等军事武器。

Copyright © AMS automation equipment Co., Ltd.